COBO group

04

FANALI DI POSIZIONE DIREZIONE INGOMBRO

POSITION TURN SIGNAL MARKER LAMPS

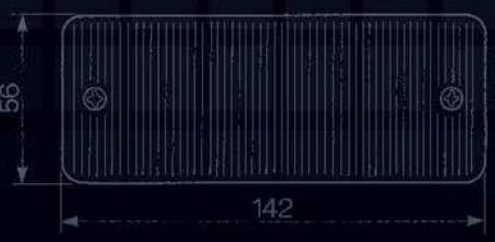

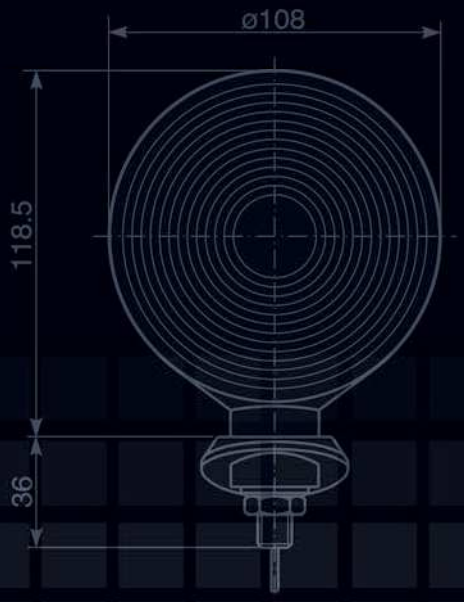

04

FANALI DI POSIZIONE DIREZIONE INGOMBRO

POSITION TURN SIGNAL MARKER LAMPS

- **Fanali antero/posteriori di direzione ø 108 mm.**
  Grado di protezione: IP53

- ***Dual face turn signal lamps ø 108 mm.***
  Sealing: IP53

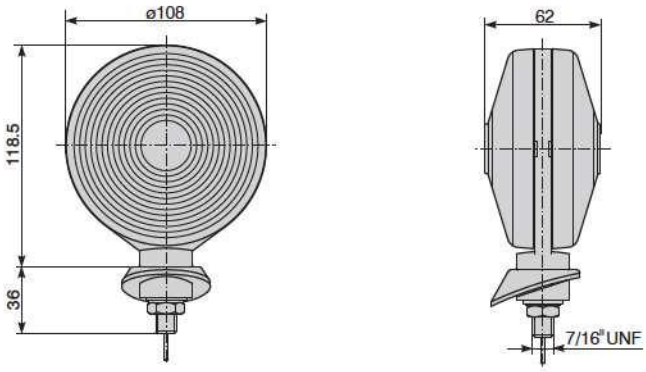

P/N	LENTE *LENS*	TYPE			STOP	RLX	LT			OMOL. *HOMOL.*	CONNESSIONE *CONNECTION*	OPTIONAL KIT CONNETTORE CONTROPARTE *MATING CONNECTOR*
AV.04.0004 LH-RH	**AV.04.0006** **AV.04.0007**		P21W							**ECE**	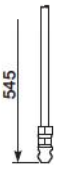 545	

- **Ripetitori di direzione**
  Grado di protezione: IP54

- ***Side turn signal repeater lamps***
  Sealing: IP54

04.122.000 - 04.0540.0000

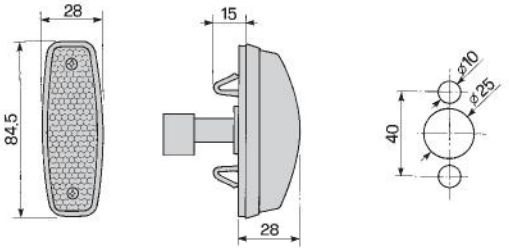

04.123.000

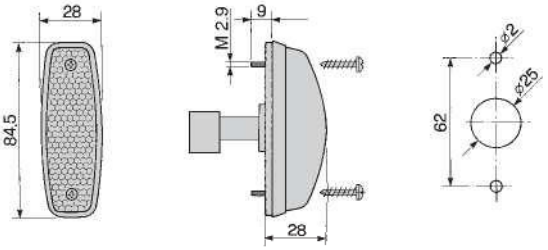

P/N	LENTE *LENS*	TYPE			STOP	RLX	OMOL. *HOMOL.*	CONNESSIONE *CONNECTION*	PORTALAMPADA *BULB HOLDER*	OPTIONAL KIT CONNETTORE CONTROPARTE *MATING CONNECTOR*
04.122.000	04.115.201		12-24V W3W				ECE		30.12.06267	S/SEAL 2 VIE *2 PINS S/SEAL* 27.0958.0000
04.0540.0000	04.115.201		12-24V W3W				ECE		30.12.06267	S/SEAL 2 VIE *2 PINS S/SEAL* 27.0958.0000
04.123.000	04.115.201		12-24V W3W				ECE		30.12.06267	S/SEAL 2 VIE *2 PINS S/SEAL* 27.0958.0000

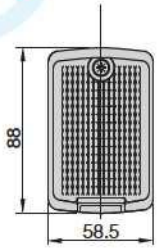

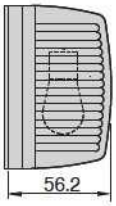

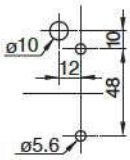

P/N	LENTE *LENS*	TYPE			STOP	RLX	LT			OMOL. *HOMOL.*	CONNESSIONE *CONNECTION*	OPTIONAL KIT CONNETTORE CONTROPARTE *MATING CONNECTOR*
03.419.000 LH	**03.419.001**		P21W							**ECE**	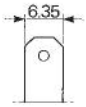	
03.395.000 RH	**03.395.001**		P21W							**ECE**	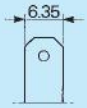	

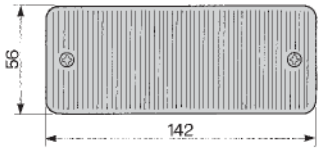

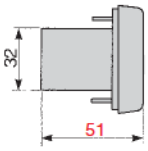

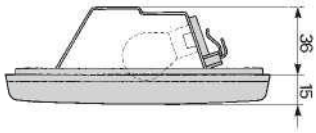

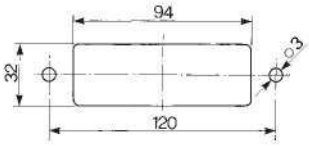

P/N	LENTE *LENS*	TYPE			STOP	RLX	LT			OMOL. *HOMOL.*	CONNESSIONE *CONNECTION*	OPTIONAL KIT CONNETTORE CONTROPARTE *MATING CONNECTOR*
04.135.000			P21W							**ECE**	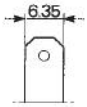	

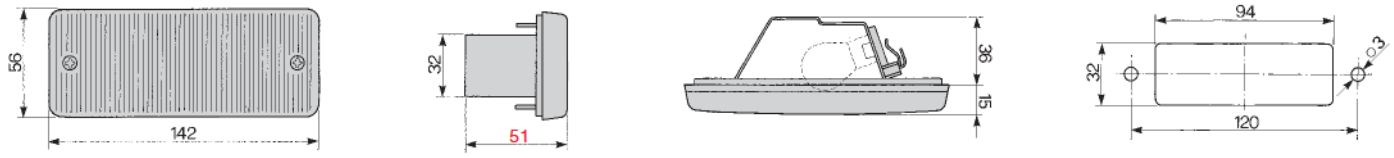

P/N	LENTE *LENS*	TYPE			STOP	RLX	LT			OMOL. *HOMOL.*	CONNESSIONE *CONNECTION*	OPTIONAL KIT CONNETTORE CONTROPARTE *MATING CONNECTOR*
04.145.000			P21W							ECE	6.35	

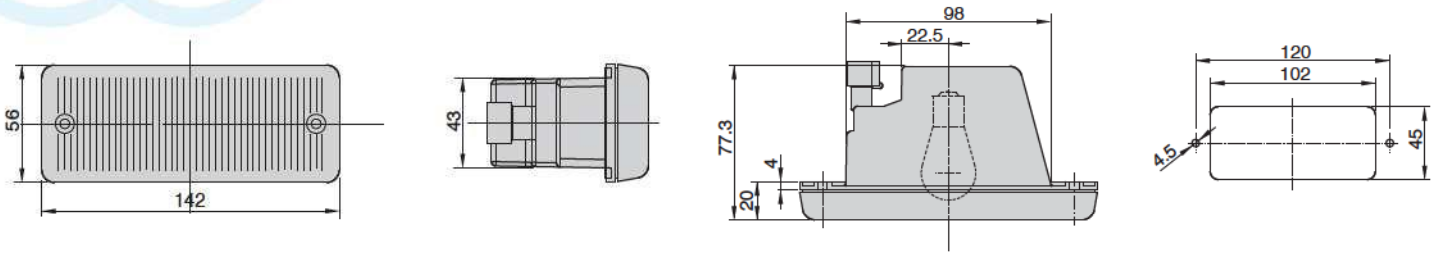

P/N	LENTE *LENS*	TYPE			STOP	RLX	LT			OMOL. *HOMOL.*	CONNESSIONE *CONNECTION*	OPTIONAL KIT CONNETTORE CONTROPARTE *MATING CONNECTOR*
04.325.000	04.325.210		P21W							ECE		S/SEAL 2 VIE *2 PINS S/SEAL* 27.0958.0000

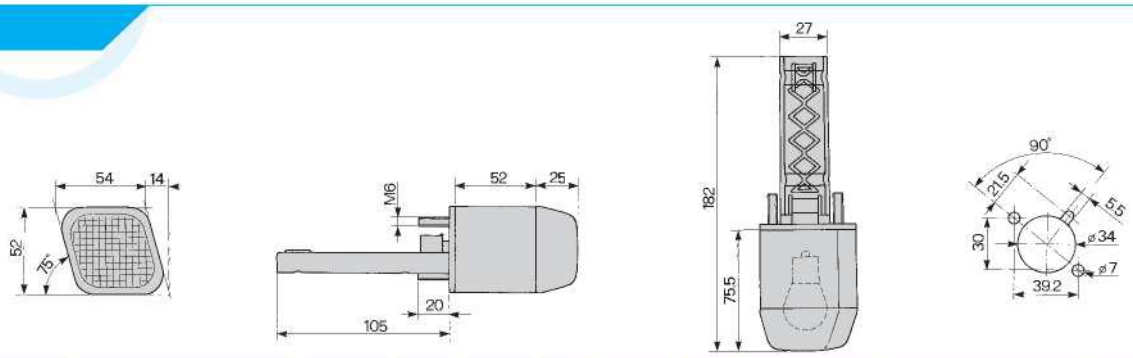

P/N	LENTE *LENS*	TYPE			STOP	RLX	OMOL. *HOMOL.*	CONNESSIONE *CONNECTION*	PORTALAMPADA *BULB HOLDER*	OPTIONAL KIT CONNETTORE CONTROPARTE *MATING CONNECTOR*
04.317.000			P21W				ECE		04.318.011 / 04.318.010	S/SEAL 2 VIE *2 PINS S/SEAL* 27.0958.0000

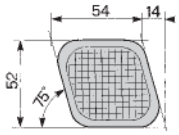

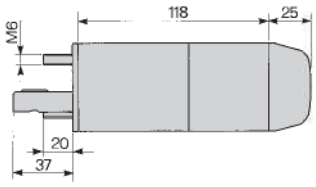

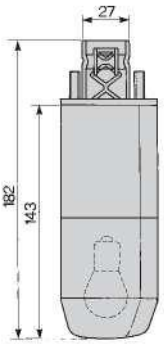

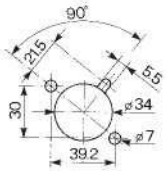

P/N	LENTE *LENS*	TYPE	⇦⇨		STOP	RLX	OMOL. *HOMOL.*	CONNESSIONE *CONNECTION*	PORTALAMPADA *BULB HOLDER*	OPTIONAL KIT CONNETTORE CONTROPARTE *MATING CONNECTOR*
04.318.000			P21W				**ECE**		**04.318.011** **04.318.010**	S/SEAL 2 VIE *2 PINS S/SEAL* **27.0958.0000**

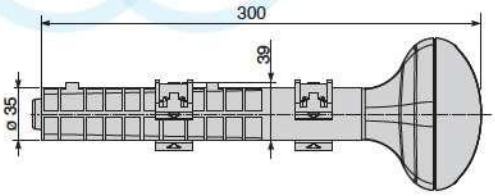

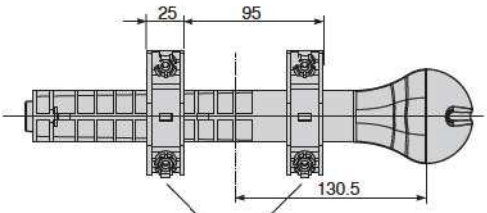

STAFFA DI FISSAGGIO
BRACKET

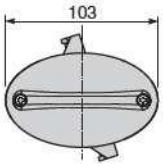

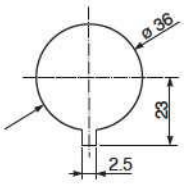

P/N	LENTE *LENS*	COLORE CORPO *HOUSING COLOR*	⇦⇨	STOP	RLX	OMOL. *HOMOL.*	CONNESSIONE *CONNECTION*	STAFFE DI FISSAGGIO *BRACKETS*	OPTIONAL KIT CONNETTORE CONTROPARTE *MATING CONNECTOR*
04.0684.0000 RH	**04.0475.0002**	GRIGIO *GRAY*	P21W			**ECE**	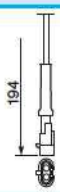 194	**N° 2** **04.0475.0006**	S/SEAL 2 VIE *2 PINS S/SEAL* **27.0958.0000**
04.0684.1000 RH	**04.0475.0002**	GRIGIO *GRAY*	P21W			**ECE**	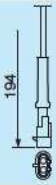 194		S/SEAL 2 VIE *2 PINS S/SEAL* **27.0958.0000**
04.0683.0000 LH	**04.0475.0002**	GRIGIO *GRAY*	P21W			**ECE**	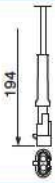 194	**N° 2** **04.0475.0006**	S/SEAL 2 VIE *2 PINS S/SEAL* **27.0958.0000**
04.0683.1000 LH	**04.0475.0002**	GRIGIO *GRAY*	P21W			**ECE**	194		S/SEAL 2 VIE *2 PINS S/SEAL* **27.0958.0000**
04.0686.0000 RH	**04.0475.0002**	NERO *BLACK*	P21W			**ECE**	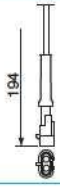 194	**N° 2** **04.0475.0006**	S/SEAL 2 VIE *2 PINS S/SEAL* **27.0958.0000**

P/N	LENTE *LENS*	COLORE CORPO *HOUSING COLOR*	⇦⇨	STOP	RLX	OMOL. *HOMOL.*	CONNESSIONE *CONNECTION*	STAFFA DI FISSAGGIO *BRACKET*	OPTIONAL KIT CONNETTORE CONTROPARTE *MATING CONNECTOR*
04.0686.1000 RH	**04.0475.0002**	NERO *BLACK*	P21W			**ECE**	194		S/SEAL 2 VIE *2 PINS S/SEAL* **27.0958.0000**
04.0685.0000 LH	**04.0475.0002**	NERO *BLACK*	P21W			**ECE**	194	**N° 2 04.0475.0006**	S/SEAL 2 VIE *2 PINS S/SEAL* **27.0958.0000**
04.0685.1000 LH	**04.0475.0002**	NERO *BLACK*	P21W			**ECE**	194		S/SEAL 2 VIE *2 PINS S/SEAL* **27.0958.0000**

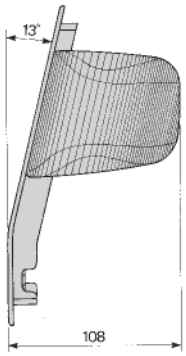

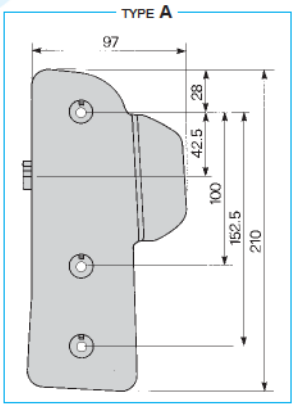

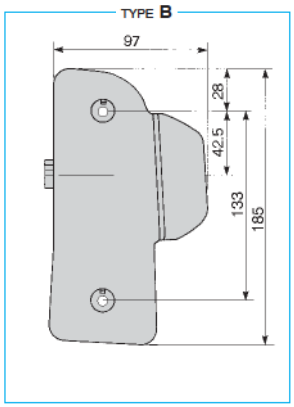

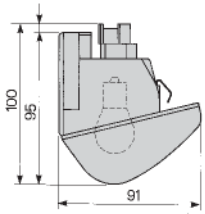

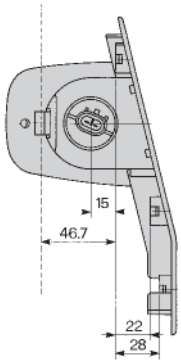

P/N	TYPE	TAPPI *CAPS*	COLORE CORPO *HOUSING COLOR*	⇦⇨	STOP	RLX	OMOL. *HOMOL.*	CONNESSIONE *CONNECTION*	PORTALAMPADA *BULB HOLDER*	OPTIONAL KIT CONNETTORE CONTROPARTE *MATING CONNECTOR*
04.0691.0000 LH	A	n. 3	NERO *BLACK*	PY21W			**ECE**		**30.12.06680**	S/SEAL 2 VIE *2 PINS S/SEAL* **27.0958.0000**
04.0690.0000 RH	A	n. 3	NERO *BLACK*	PY21W			**ECE**		**30.12.06680**	S/SEAL 2 VIE *2 PINS S/SEAL* **27.0958.0000**
04.321.000 LH	A	n. 3	GRIGIO *GRAY*	P21W			**ECE**		**30.12.06680**	S/SEAL 2 VIE *2 PINS S/SEAL* **27.0958.0000**
04.322.000 RH	A	n. 3	GRIGIO *GRAY*	P21W			**ECE**		**30.12.06680**	S/SEAL 2 VIE *2 PINS S/SEAL* **27.0958.0000**
04.0561.0000 LH	A	n. 3	NERO *BLACK*	P21W			**ECE**		**30.12.06680**	S/SEAL 2 VIE *2 PINS S/SEAL* **27.0958.0000**
04.0560.0000 RH	A	n. 3	NERO *BLACK*	P21W			**ECE**		**30.12.06680**	S/SEAL 2 VIE *2 PINS S/SEAL* **27.0958.0000**
04.0417.0000 LH	B	n. 2	GRIGIO *GRAY*	P21W			**ECE**		**30.12.06680**	S/SEAL 2 VIE *2 PINS S/SEAL* **27.0958.0000**
04.0418.0000 RH	B	n. 2	GRIGIO *GRAY*	P21W			**ECE**		**30.12.06680**	S/SEAL 2 VIE *2 PINS S/SEAL* **27.0958.0000**

P/N	TYPE	TAPPI *CAPS*	COLORE CORPO *HOUSING COLOR*		STOP	RLX	OMOL. *HOMOL.*	CONNESSIONE *CONNECTION*	PORTALAMPADA *BULB HOLDER*	OPTIONAL KIT CONNETTORE CONTROPARTE *MATING CONNECTOR*
04.0563.0000 LH	B	n. 2	NERO *BLACK*	P21W			**ECE**		**30.12.06680**	S/SEAL 2 VIE *2 PINS S/SEAL* **27.0958.0000**
04.0562.0000 RH	B	n. 2	NERO *BLACK*	P21W			**ECE**		**30.12.06680**	S/SEAL 2 VIE *2 PINS S/SEAL* **27.0958.0000**

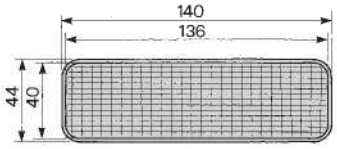

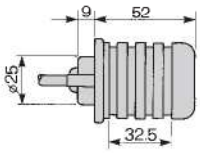

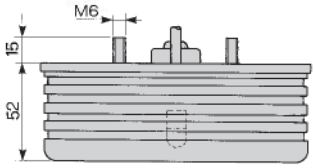

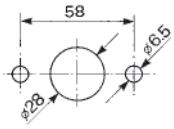

P/N	LUCI DI INGOMBRO *MARKER LAMPS* ANT. / *FRONT*	POST. / *REAR*			STOP	RLX	LT			OMOL. *HOMOL.*	CONNESSIONE *CONNECTION*	OPTIONAL KIT CONNETTORE CONTROPARTE *MATING CONNECTOR*
04.126.000			12-24V W5W	W5W						**ECE**	300 / 20	
04.127.000			12-24V W5W							**ECE**	300 / 20	

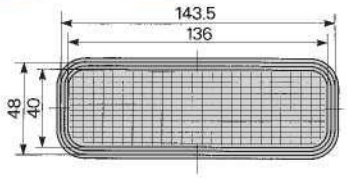

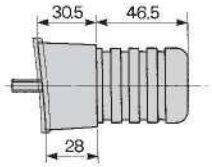

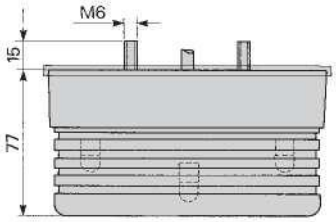

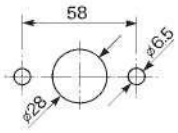

P/N	LUCI DI INGOMBRO *MARKER LAMPS* ANT. / *FRONT*	POST. / *REAR*			STOP	RLX	LT			OMOL. *HOMOL.*	CONNESSIONE *CONNECTION*	OPTIONAL KIT CONNETTORE CONTROPARTE *MATING CONNECTOR*
04.151.000			12-24V W5W							**ECE**	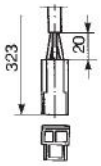	
04.154.000 LH		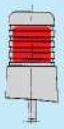	12-24V W5W	W5W						**ECE**	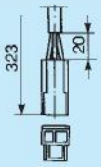	
04.155.000 RH			12-24V W5W	W5W						**ECE**	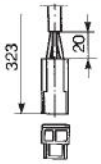	
04.156.000 LH			12-24V W5W	W5W						**ECE**	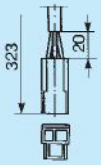	
04.157.000 RH			12-24V W5W	W5W						**ECE**	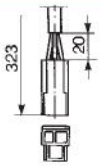	

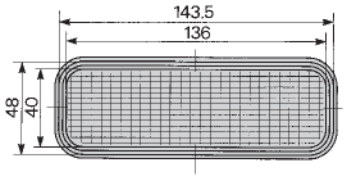

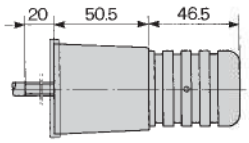

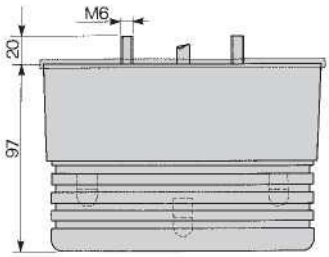

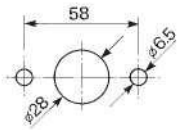

P/N	LUCI DI INGOMBRO *MARKER LAMPS* ANT. / *FRONT*	POST. / *REAR*			STOP	RLX	LT			OMOL. *HOMOL.*	CONNESSIONE *CONNECTION*	OPTIONAL KIT CONNETTORE CONTROPARTE *MATING CONNECTOR*
04.150.000			12-24V W5W							ECE	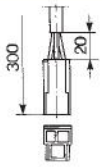	
04.152.000		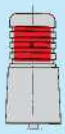	12-24V W5W	W5W						ECE	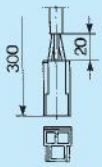	
04.153.000		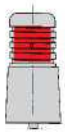	12-24V W5W	W5W						ECE	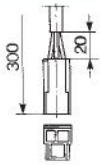	

- **Fanale laterale di direzione classe 6 (CAT6 D.I.)**
  Grado di protezione: IP67
  Materiale corpo: ABS + policarbonato
  Materiale lente: Metacrilato
  Temperatura di funzionamento: -40° ÷ 65° C

- ***Side turn signal lamp class 6 (CAT6 D.I.)***
  Sealing: IP67
  Housing material: ABS + polycarbonate
  Lens material: Metacrylate
  Operating temperature: -40° ÷ 65° C

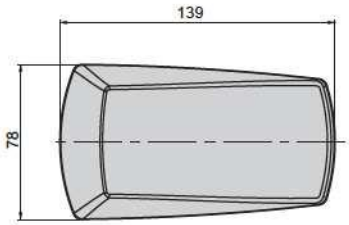

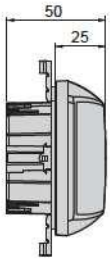

P/N	LENTE *LENS*	VOLT	⇦⇨		STOP	STOP	RLX	LT				S.M.L.	OMOL. *HOMOL.*	CONNESSIONE *CONNECTION*
AV.04.0051		10 - 30V	**LED**										**ECE**	

02 03 04

FANALI DI INGOMBRO

MARKER LAMPS

- **Fanali di ingombro 48x84 mm.**
  Grado di protezione: IP54

- ***Marker lamps 48x84 mm.***
  Sealing: IP54

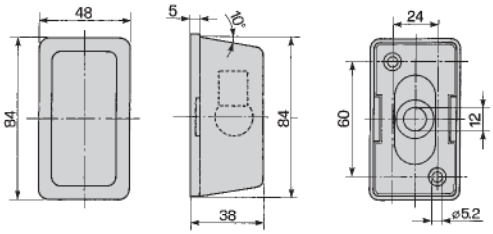

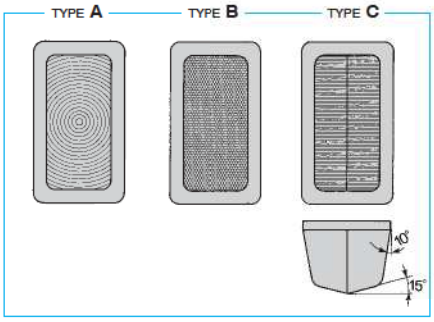

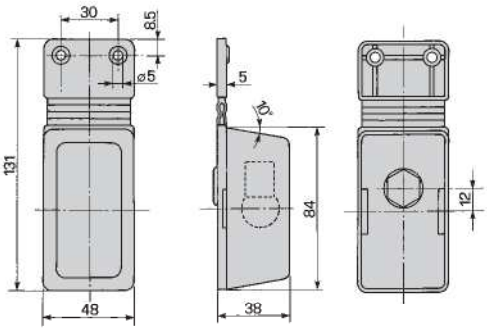

P/N	LENTE *LENS*	TYPE			S.M.L.	ABS	RLX		OMOL. *HOMOL.*	CONNESSIONE *CONNECTION*	OPTIONAL KIT CONNETTORE CONTROPARTE *MATING CONNECTOR*	OPTIONAL *OPTIONAL*
03.301.000	03.301.001	A	R5W						ECE			30.06.06116, 04.182.003, 30.22.06096
03.306.000	03.301.001	A	R5W						ECE			30.06.06100
03.321.000	03.321.001	B	R5W				X		ECE			30.06.06116, 04.182.003, 30.22.06096
03.326.000	03.321.001	B	R5W				X		ECE			30.06.06100
03.311.000	03.311.001	A				R5W						30.06.06116, 04.182.003, 30.22.06096

P/N	LENTE *LENS*	TYPE			S.M.L.	ABS	RLX		OMOL. *HOMOL.*	CONNESSIONE *CONNECTION*	OPTIONAL KIT CONNETTORE CONTROPARTE *MATING CONNECTOR*	OPTIONAL *OPTIONAL*
03.316.000	**03.311.001**	A				R5W						30.06.06100
04.206.000	**04.206.001**	C						R5W	**ECE**			30.06.06116 04.182.003 30.22.06096
04.207.000	**04.206.001**	C						R5W	**ECE**			30.06.06100
04.211.000	**04.206.001**	C						R5W	**ECE**			30.06.06100
04.0337.0000 LH	**04.206.001**	C						R5W	**ECE**	400 50	DEUTSCH 2 VIE *2 PINS DEUTSCH* **27.0909.0000**	30.06.06100
04.0338.0000 RH	**04.206.001**	C						R5W	**ECE**	400 50	DEUTSCH 2 VIE *2 PINS DEUTSCH* **27.0909.0000**	30.06.06100
04.0406.0000	**04.206.001**	C						R5W	**ECE**	500 CAVO **ADR** *CABLE*		30.06.06100
04.0407.0000	**04.206.001**	C						R5W	**ECE**	1500 CAVO **ADR** *CABLE*		30.06.06100
04.0408.0000	**04.206.001**	C						R5W	**ECE**	500 CAVO **ADR** *CABLE*		30.06.06100
04.0409.0000	**04.206.001**	C						R5W	**ECE**	1500 CAVO **ADR** *CABLE*		30.06.06100
04.218.000	**04.218.001**	C						R5W	**ECE**			30.06.06116 04.182.003 30.22.06096

P/N	LENTE *LENS*	TYPE			S.M.L.	ABS	RLX		OMOL. *HOMOL.*	CONNESSIONE *CONNECTION*	OPTIONAL KIT CONNETTORE CONTROPARTE *MATING CONNECTOR*	OPTIONAL *OPTIONAL*
04.219.000	04.218.001	C						R5W	ECE			30.06.06100
04.224.000	04.224.001	C				R5W						30.06.06116 04.182.003 30.22.06096
04.242.000	04.242.001	A		R5W					ECE			30.06.06116 04.182.003 30.22.06096
04.243.000	04.242.001	A		R5W					ECE			30.06.06100
04.182.000	04.182.001	A			R5W				ECE			30.06.06116 04.182.003 30.22.06096
04.183.000	04.182.001	A			R5W				ECE			30.06.06100
04.187.000	04.182.001	A			R5W				ECE			30.06.06100
04.230.000	04.230.001	B			R5W		X		ECE			30.06.06116 04.182.003 30.22.06096
04.288.000	04.230.001	B			R5W		X		ECE	ø3>6		30.06.06116 04.182.003 30.22.06096
04.289.000	04.230.001	B			R5W		X		ECE	ø6>8		30.06.06116 04.182.003 30.22.06096
04.231.000	04.230.001	B			R5W		X		ECE			30.06.06100

P/N	LENTE *LENS*	TYPE			S.M.L.	ABS	RLX		OMOL. *HOMOL.*	CONNESSIONE *CONNECTION*	OPTIONAL KIT CONNETTORE CONTROPARTE *MATING CONNECTOR*	OPTIONAL *OPTIONAL*
04.232.000	04.230.001	B			R5W		X		ECE	ø 9×6		30.06.06100
04.233.000	04.230.001	B			R5W		X		ECE	ø 6×8		30.06.06100
04.234.000	04.230.001	B			R5W		X		ECE			30.06.06100
04.235.000	04.230.001	B			R5W		X		ECE			30.06.06100
02.718.000	02.718.001	A	R5W						ECE			30.06.06116, 04.182.003, 30.22.06096
02.723.000	02.718.001	A	R5W						ECE			30.06.06100

- **Staffa e accessori di fissaggio**
- ***Fixing bracket and tools***

04.182.003

Staffa di fissaggio
Fixing Bracket

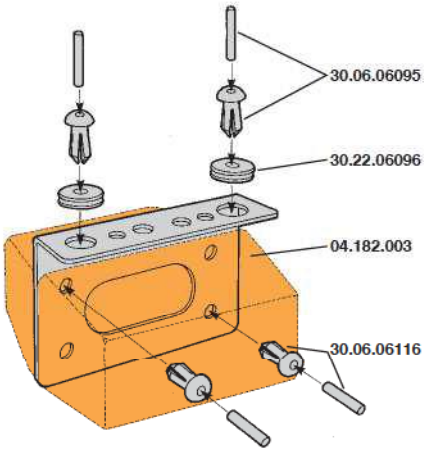

30.22.06096

Silent block

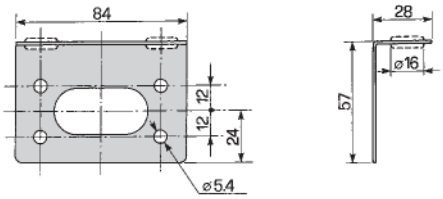

30.06.06116

Rivetto di espansione
Expansion rivet

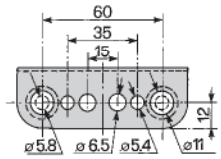

30.06.06100

Vite di espansione
Expansion bolt

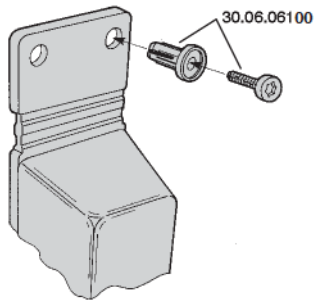

- **Fanali di ingombro 54x83 mm.**
  Grado di protezione: IP55

- ***Marker lamps 54x83 mm.***
  Sealing: IP55

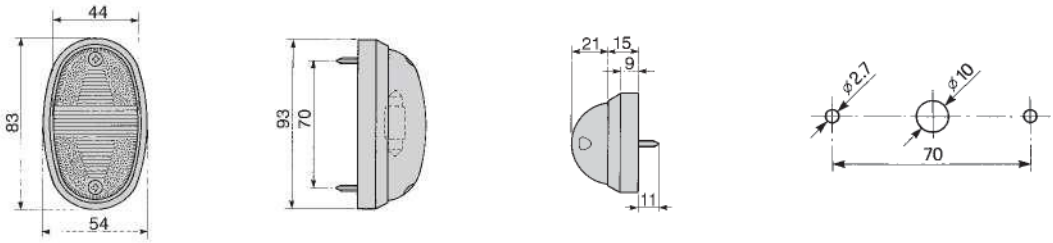

P/N	LENTE *LENS*	TYPE			STOP	RLX	LT			OMOL. *HOMOL.*	CONNESSIONE *CONNECTION*	OPTIONAL KIT CONNETTORE CONTROPARTE *MATING CONNECTOR*
03.149.000	03.149.002			C5W						ECE		
04.111.000	04.107.201			C5W								
04.108.000	04.108.002		C5W							ECE		
02.266.000	02.266.002			C5W						ECE		

SUPPORTO FLESSIBILE - *FLEXIBLE SUPPORT*

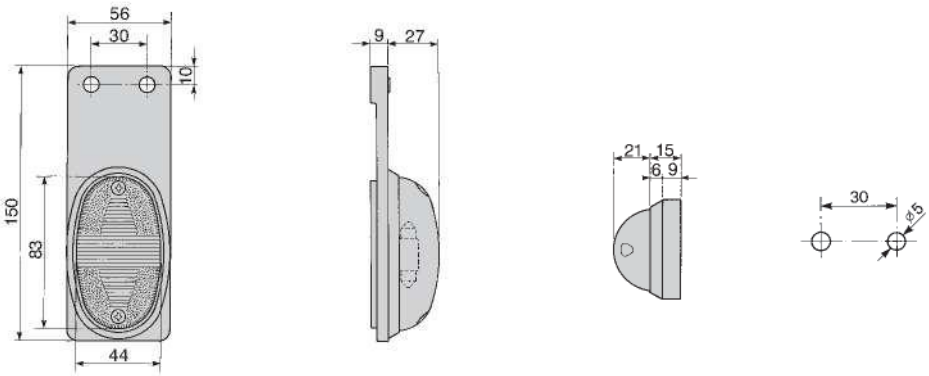

P/N	LENTE *LENS*	TYPE			STOP	RLX	LT			OMOL. *HOMOL.*	CONNESSIONE *CONNECTION*	OPTIONAL KIT CONNETTORE CONTROPARTE *MATING CONNECTOR*
03.187.000	03.149.002			C5W						ECE		
04.107.000	04.107.201			C5W								
04.106.000	04.108.002		C5W							ECE		
02.402.000	02.266.002			C5W						ECE		

- **Fanali di ingombro 48x84 mm.**
  Grado di protezione: IP54

- ***Side marker lamps 48x84 mm.***
  Sealing: IP54

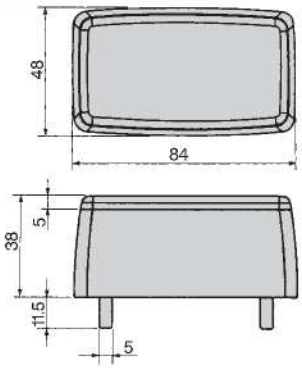

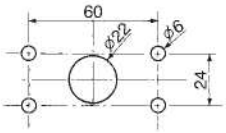

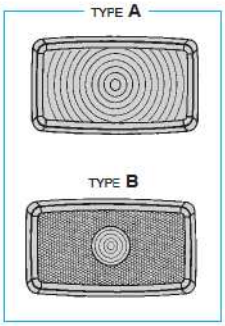

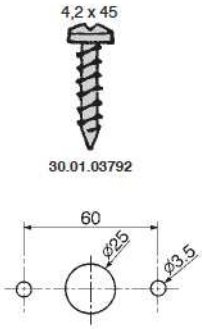

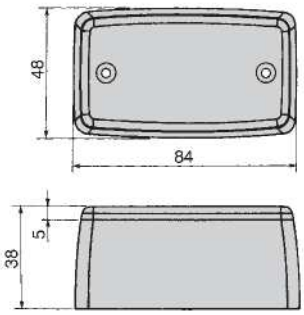

P/N	COMPOSIZIONE - *ASSEMBLY*			TYPE		ABS	RLX	S.M.L.	OMOL. *HOMOL.*	CONNESSIONE *CONNECTION*	**OPTIONAL KIT** CONNETTORE CONTROPARTE *MATING CONNECTOR*
	CORPO / LENTE *HOUSING / LENS*	PORTALAMPADA *BULB HOLDER*	CAPPUCCIO *CAP*								
03.355.000	**03.355.100**	**30.12.06269**	**30.20.06268**	A	12-24V W5W				**ECE**		
03.356.000	**03.355.100**	**30.12.06256**	**30.20.06268**	A	12-24V W5W				**ECE**		
03.357.000	**03.355.100**	**30.12.06267**		A	12-24V W5W				**ECE**		S/SEAL 2 VIE *2 PINS S/SEAL* **27.0958.0000**
03.366.000	**03.366.100**	**30.12.06269**	**30.20.06268**	B	12-24V W5W		X		**ECE**		
03.367.000	**03.366.100**	**30.12.06256**	**30.20.06268**	B	12-24V W5W		X		**ECE**		
03.368.000	**03.366.100**	**30.12.06267**		B	12-24V W5W		X		**ECE**		S/SEAL 2 VIE *2 PINS S/SEAL* **27.0958.0000**

P/N	COMPOSIZIONE - *ASSEMBLY*			TYPE		ABS	RLX	S.M.L.	OMOL. *HOMOL.*	CONNESSIONE *CONNECTION*	**OPTIONAL KIT** CONNETTORE CONTROPARTE *MATING CONNECTOR*
	CORPO / LENTE *HOUSING / LENS*	PORTALAMPADA *BULB HOLDER*	CAPPUCCIO *CAP*								
03.358.000	**03.358.100**	**30.12.06269**	**30.20.06268**	A	12-24V W5W				**ECE**		
03.359.000	**03.358.100**	**30.12.06256**	**30.20.06268**	A	12-24V W5W				**ECE**		
03.360.000	**03.358.100**	**30.12.06267**		A	12-24V W5W				**ECE**		S/SEAL 2 VIE *2 PINS S/SEAL* **27.0958.0000**
03.369.000	**03.369.100**	**30.12.06269**	**30.20.06268**	B	12-24V W5W		X		**ECE**		
03.370.000	**03.369.100**	**30.12.06256**	**30.20.06268**	B	12-24V W5W		X		**ECE**		
03.371.000	**03.369.100**	**30.12.06267**		B	12-24V W5W		X		**ECE**		S/SEAL 2 VIE *2 PINS S/SEAL* **27.0958.0000**
03.375.000	**03.375.100**	**30.12.06269**	**30.20.06268**	A		12-24V W5W					
03.376.000	**03.375.100**	**30.12.06256**	**30.20.06268**	A		12-24V W5W					
03.377.000	**03.375.100**	**30.12.06267**		A		12-24V W5W					S/SEAL 2 VIE *2 PINS S/SEAL* **27.0958.0000**
03.378.000	**03.378.100**	**30.12.06269**	**30.20.06268**	A		12-24V W5W					
03.379.000	**03.378.100**	**30.12.06256**	**30.20.06268**	A		12-24V W5W					

P/N	COMPOSIZIONE - *ASSEMBLY*			TYPE		ABS	RLX	S.M.L.	OMOL. *HOMOL.*	CONNESSIONE *CONNECTION*	**OPTIONAL KIT** CONNETTORE CONTROPARTE *MATING CONNECTOR*
	CORPO / LENTE *HOUSING / LENS*	PORTALAMPADA *BULB HOLDER*	CAPPUCCIO *CAP*								
03.380.000	03.378.100	30.12.06267		A	12-24V W5W						S/SEAL 2 VIE *2 PINS S/SEAL* **27.0958.0000**
04.197.000	04.195.100	30.12.06269	30.20.06268	B			X	12-24V W5W	**ECE**		
04.198.000	04.195.100	30.12.06256	30.20.06268	B			X	12-24V W5W	**ECE**		
04.199.000	04.195.100	30.12.06267		B			X	12-24V W5W	**ECE**		S/SEAL 2 VIE *2 PINS S/SEAL* **27.0958.0000**
04.267.000	30.07.06264 04.195.100	30.12.06256	30.20.06268	B			X	12-24V W5W	**ECE**		
04.200.000	04.196.100	30.12.06269	30.20.06268	B			X	12-24V W5W	**ECE**		
04.201.000	04.196.100	30.12.06256	30.20.06268	B			X	12-24V W5W	**ECE**		
04.202.000	04.196.100	30.12.06267		B			X	12-24V W5W	**ECE**		S/SEAL 2 VIE *2 PINS S/SEAL* **27.0958.0000**
02.764.000	02.764.100	30.12.06269	30.20.06268	A	12-24V W5W				**ECE**		
02.765.000	02.764.100	30.12.06256	30.20.06268	A	12-24V W5W				**ECE**		
02.766.000	02.764.100	30.12.06267		A	12-24V W5W				**ECE**		S/SEAL 2 VIE *2 PINS S/SEAL* **27.0958.0000**

P/N	COMPOSIZIONE - *ASSEMBLY*			TYPE		ABS	RLX	S.M.L.	OMOL. *HOMOL.*	CONNESSIONE *CONNECTION*	OPTIONAL KIT CONNETTORE CONTROPARTE *MATING CONNECTOR*
	CORPO / LENTE *HOUSING / LENS*	PORTALAMPADA *BULB HOLDER*	CAPPUCCIO *CAP*								
02.760.000	02.760.100	30.12.06269	30.20.06268	A	12-24V W5W				ECE		
02.761.000	02.760.100	30.12.06256	30.20.06268	A	12-24V W5W				ECE		
02.762.000	02.760.100	30.12.06267		A	12-24V W5W				ECE		S/SEAL 2 VIE *2 PINS S/SEAL* 27.0958.0000

- **Fanali di ingombro 88x52,3 mm.**
  Grado di protezione: IP69
- ***Side marker lamps 88x52,3 mm.***
  Sealing: IP69

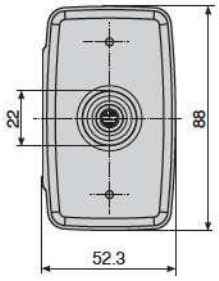

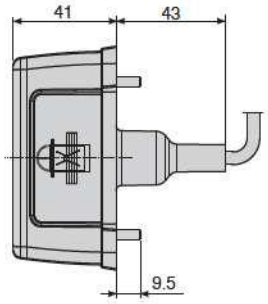

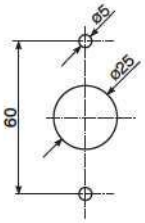

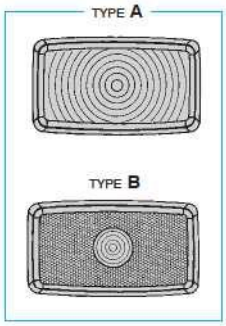

P/N	COMPOSIZIONE - *ASSEMBLY*			TYPE		ABS	RLX	S.M.L.	OMOL. *HOMOL.*	CONNESSIONE *CONNECTION*	OPTIONAL KIT CONNETTORE CONTROPARTE *MATING CONNECTOR*
	CORPO / LENTE *HOUSING / LENS*	PORTALAMPADA *BULB HOLDER*	CAPPUCCIO *CAP*								
04.0670.0000		30.12.06333		B			X	24V W5W	ECE	200 30	S/SEAL 2 VIE *2 PINS S/SEAL* 27.0958.0000

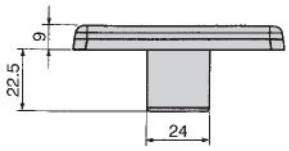

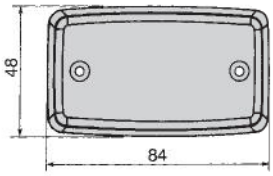

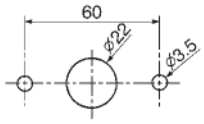

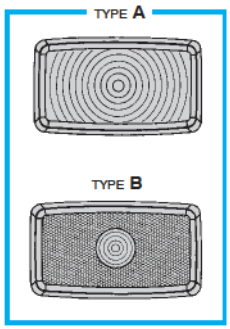

P/N	COMPOSIZIONE - *ASSEMBLY*			TYPE		ABS	RLX	S.M.L.	OMOL. *HOMOL.*	CONNESSIONE *CONNECTION*	OPTIONAL KIT CONNETTORE CONTROPARTE *MATING CONNECTOR*
	CORPO / LENTE *HOUSING / LENS*	PORTALAMPADA *BULB HOLDER*	CAPPUCCIO *CAP*								
03.363.000	03.363.100	30.12.06269	30.20.06268	A	12-24V W5W				ECE		
03.364.000	03.363.100	30.12.06256	30.20.06268	A	12-24V W5W				ECE		
03.365.000	03.363.100	30.12.06267		A	12-24V W5W				ECE		S/SEAL 2 VIE *2 PINS S/SEAL* **27.0958.0000**
03.372.000	03.372.100	30.12.06269	30.20.06268	B	12-24V W3W		X		ECE		
03.373.000	03.372.100	30.12.06256	30.20.06268	B	12-24V W3W		X		ECE		
03.374.000	03.372.100	30.12.06267		B	12-24V W3W		X		ECE		S/SEAL 2 VIE *2 PINS S/SEAL* **27.0958.0000**
03.381.000	03.381.100	30.12.06269	30.20.06268	A		12-24V W5W					
03.382.000	03.381.100	30.12.06256	30.20.06268	A		12-24V W5W					

P/N	COMPOSIZIONE - *ASSEMBLY*			TYPE		ABS	RLX	S.M.L.	OMOL. *HOMOL.*	CONNESSIONE *CONNECTION*	**OPTIONAL KIT** CONNETTORE CONTROPARTE *MATING CONNECTOR*
	CORPO / LENTE *BODY / LENS*	PORTALAMPADA *BULB HOLDER*	CAPPUCCIO *CAP*								
03.383.000	**03.381.100**	**30.12.06267**		A		12-24V W5W					S/SEAL 2 VIE *2 PINS S/SEAL* **27.0958.0000**
04.203.000	**04.203.100**	**30.12.06269**	**30.20.06268**	B			X	12-24V W3W	**ECE**		
04.204.000	**04.203.100**	**30.12.06256**	**30.20.06268**	B			X	12-24V W3W	**ECE**		
04.205.000	**04.203.100**	**30.12.06267**		B			X	12-24V W3W	**ECE**		S/SEAL 2 VIE *2 PINS S/SEAL* **27.0958.0000**
04.0403.0000	**30.07.06264** / **04.203.100**	**30.12.06267**		B			X	12-24V W3W	**ECE**		S/SEAL 2 VIE *2 PINS S/SEAL* **27.0958.0000**
02.767.000	**02.767.100**	**30.12.06269**	**30.20.06268**	A	12-24V W5W				**ECE**		
02.768.000	**02.767.100**	**30.12.06256**	**30.20.06268**	A	12-24V W3W				**ECE**		
02.769.000	**02.767.100**	**30.12.06267**		A	12-24V W3W				**ECE**		S/SEAL 2 VIE *2 PINS S/SEAL* **27.0958.0000**

- **Staffe di fissaggio**
- ***Fixing brackets***

30.07.06261

Staffa di fissaggio
Fixing Bracket

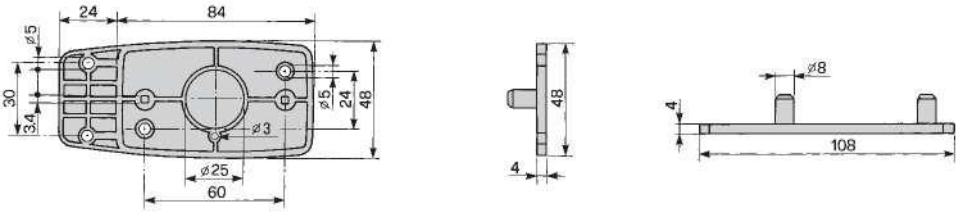

30.07.06262

Staffa di fissaggio
Fixing Bracket

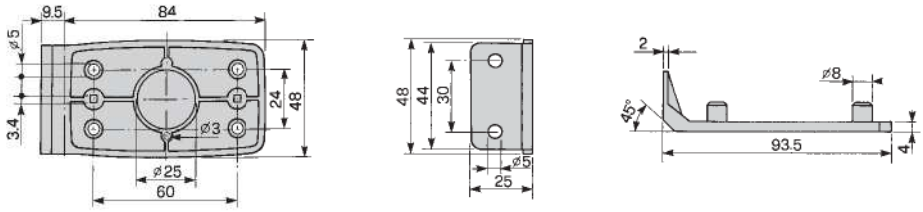

30.07.06263

Staffa di fissaggio
Fixing Bracket

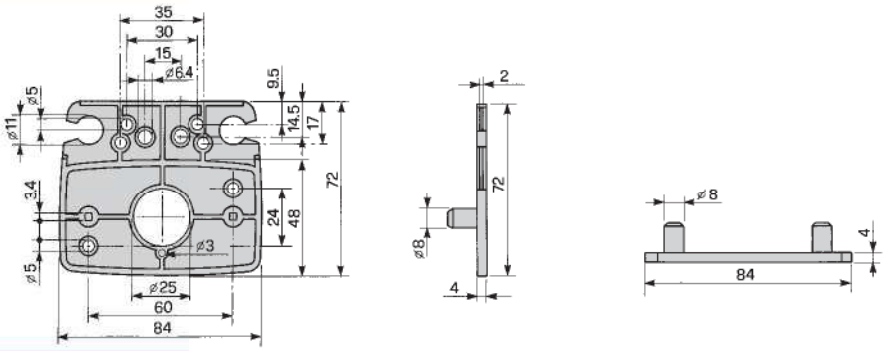

30.07.06264

Staffa di fissaggio
Fixing Bracket

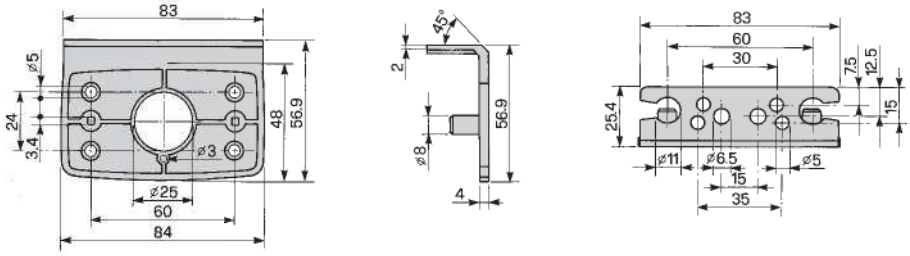

- **Fanali di ingombro/posizione S.M.L. - Catadiottro**
  Grado di protezione: IP65
  Materiale corpo: Plastico nero
  Materiale lente: Metacrilato
  Cavo: Bipolare ADR bianco e marrone (2 x 1,5)
  Temperatura d'impiego: -40° ÷ 85° C

- ***Position/marker lamps S.M.L. - reflex reflectors***
  Sealing: IP65
  Housing material: Black plastic
  Lens material: Metacrylate
  Cable: White and brown bipolar ADR (2 x 1,5)
  Operating temperature: -40° ÷ 85° C

Type 1 — 4 LED

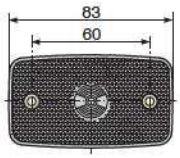

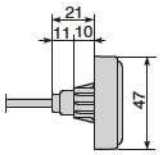

Type 2 — 1 LED

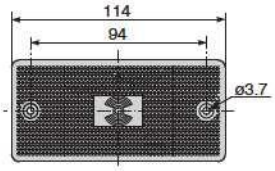

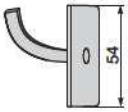

Type 3 — 1 LED

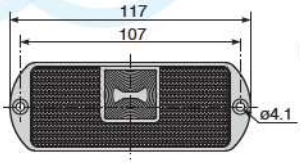

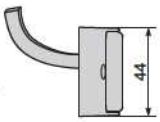

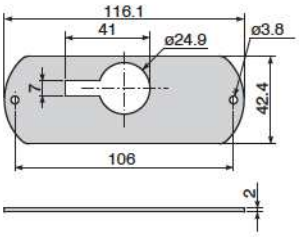

30.20.07150

GUARNIZIONE SOTTOBASE FORNITA A CORREDO PER VERSIONE SENZA STAFFA

FITTING GASKET ONLY FOR WITHOUT BRACKET VERSION

Type 4 2 LED

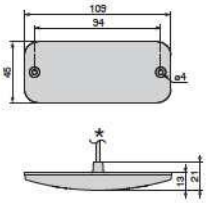

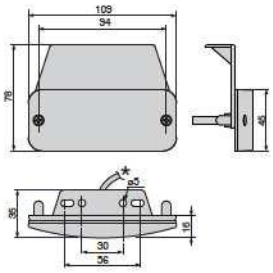

27.0930.0000

Kit di connessione rapida per cavo piattina - *Fast connection kit for flat cables*

La "connessione rapida" Cobo permette di connettere un cavo di tipo ADR con un cavo 2 vie di tipo tradizionale. Un altro vantaggio di questo prodotto sono le dimensioni compatte, infatti, il connettore passa attraverso un foro da 18 mm evitando (dove necessario) di dover effettuare fori più grandi che spesso comportano problemi.

Cobo "fast connection" kit enables the connection of an ADR cable to a traditional 2-way cable. Thanks to its compact dimensions, the connector is suitable for a 18 mm hole avoiding bigger holes (where necessary), which often cause problems.

Materiale corpo: PBT
Tensione di alimentazione: 12 - 24 V
Grado di protezione: IP67
Temperatura di funzionamento: -20° C ÷ +70° C

Housing material: PBT
Power supply voltage: 12 - 24 V
Sealing: IP67
Operating temperature: -20° C ÷ +70° C

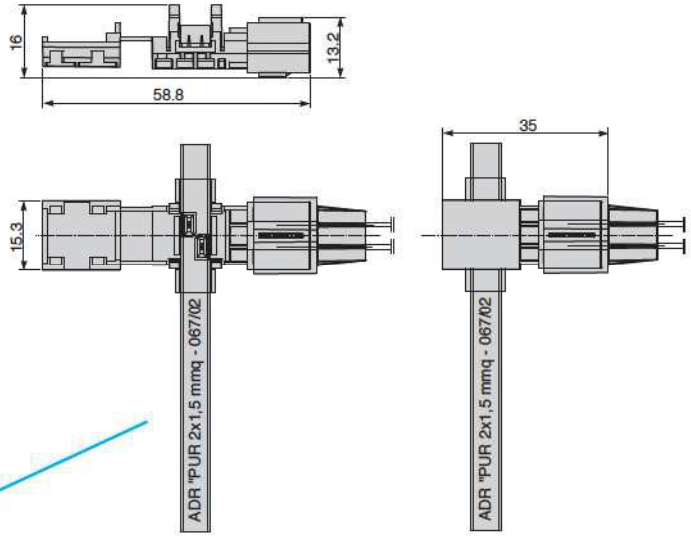

A

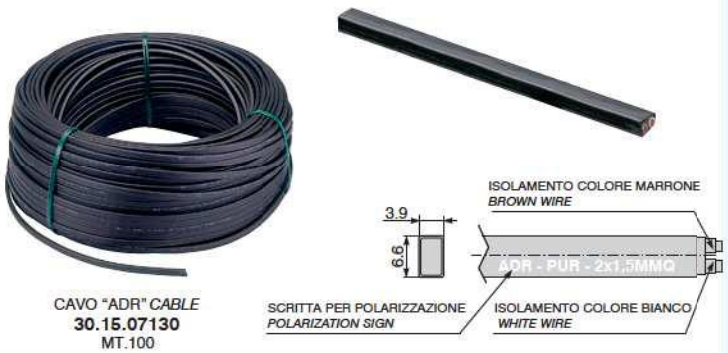

B

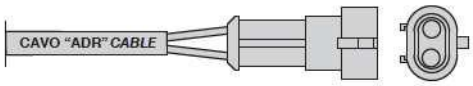

OPTIONAL
KIT DI CONNESSIONE S/SEAL 2 VIE- *2 PINS S/SEAL CONNECTION KIT*
27.0958.0000

C

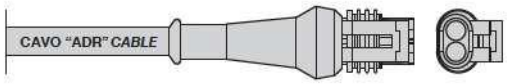

OPTIONAL
KIT DI CONNESSIONE S/SEAL 2 VIE- *2 PINS S/SEAL CONNECTION KIT*
27.0958.5000

CARATTERISTICHE CAVO "ADR" *CHARACTERISTIC "ADR" CABLE*	
RAME ROSSO - *RED COPPER*	ASTM B3-90 2x1,5 mmq (48x0,20)
RESISTENZA CONDUTTORE - *CONDUCTOR RESISTANCE*	12,5 OHM/KM max. a 20°C
TEMPERATURA D'ESERCIZIO - *WORKING TEMPERATURE*	-20° / +80°C
TENSIONE D'ESERCIZIO - *WORKING VOLTAGE*	2/24 Vcc
ISOLAMENTO PVC - *PVC INSULATION*	ø 2,30 ± 0,10
1 GUAINA PVC - *1 PVC SHEATH*	CEI 20-11 "TM2"
2 GUAINA PUR - *2 PUR SHEATH*	CEI 20-11 "TM PU"

CONNESSIONE RAPIDA
FAST CONNECTION
25.0054.0000

Type 1 — 4 LED

P/N	VOLT	TYPE	COLORE - COLOUR	STAFFA - BRACKET	LUNGHEZZA CAVO ADR ADR CABLE LENGTH L	CONNETTORE CON CAPPUCCIO CONNECTOR WITH CAP	CONNESSIONE RAPIDA FAST CONNECTION
03.0634.0000.41	12V	A			500		
03.0642.0000.42	24V	A			500		
04.0481.0000.41	12V	A			500		
04.0484.0000.42	24V	A			500		
02.1255.0000.41	12V	A			500		
02.1258.0000.42	24V	A			500		
04.0480.0000.41	12V	A			500		
04.0483.0000.42	24V	A			500		
04.0544.0500.42	24V	A			1500		
02.1254.0000.41	12V	A			500		
02.1257.0000.42	24V	A			500		
04.0538.1000.42	24V	A		x	500		
04.0543.1000.41	12V	A		x	500		
04.0544.1000.42	24V	A		x	1500		
04.0538.0000.42	24V	A		x	500		x
04.0543.0000.41	12V	A		x	500		x
04.0544.0000.42	24V	A		x	1500		x
03.0774.0000.41	12V	B			200		
04.0661.0000.41	12V	B			200		
04.0666.0000.41	12V	B			200	x	
04.0669.0000.41	12V	B			500		
04.0568.0000.42	24V	B			500		
04.0677.0000.42	24V	B			500	x	
04.0673.0000.42	24V	C			500		
02.1604.0000.41	12V	B			200		

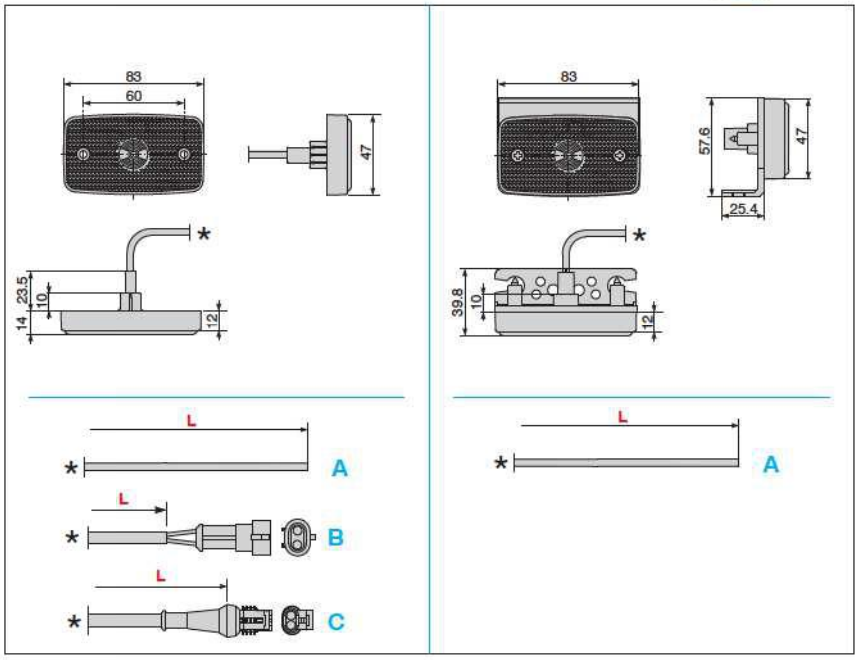

FANALE CON LENTE INCOLORE - LED AMBRA
LIGHT WITH COLOURLESS LENS - AMBER LED

FANALE CON LENTE INCOLORE - LED ROSSO
LIGHT WITH COLOURLESS LENS - RED LED

Type 2 — 1 LED

P/N	VOLT	TYPE	COLORE - COLOUR	STAFFA - BRACKET	LUNGHEZZA CAVO ADR ADR CABLE LENGTH L	USCITA CAVO LATERALE CABLE SIDE OUTLET
03.433.000.42	24V	A			500	
04.314.000.42	24V	A			500	
04.0477.0000.42	24V	A			1000	
02.884.000.42	24V	A			500	
03.0626.0000.42	24V	A		x	500	
04.315.000.42	24V	A		x	500	
02.1225.0000.42	24V	A		x	500	
04.0478.0000.42	24V	B			1000	

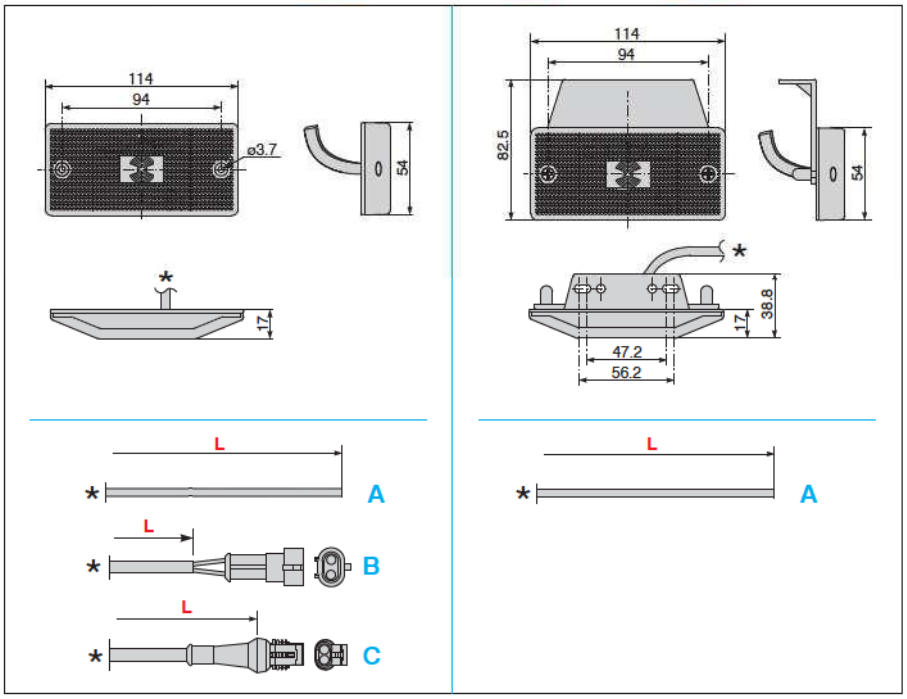

Type 3 — 1 LED

P/N	VOLT	TYPE	COLORE - *COLOUR*	STAFFA - *BRAKET*	LUNGHEZZA CAVO ADR *ADR CABLE LENGTH* L	USCITA CAVO LATERALE
03.0520.0000.41	12V	A			285	
03.0519.0000.42	24V	A			285	
03.0525.0000.41	12V	A			500	
03.0526.0000.42	24V	A			500	
03.0578.0000.41	12V	A			4000	
03.0579.0000.42	24V	A			4000	
04.0343.0000.41	12V	A			285	
04.0344.0000.42	24V	A			285	
04.0376.0000.41	12V	A			500	
04.0377.0000.42	24V	A			500	
04.0378.0000.41	12V	A			1500	
04.0379.0000.42	24V	A			1500	
04.0530.0000.42	24V	A			1500	x
02.1082.0000.41	12V	A			500	
02.1083.0000.42	24V	A			500	
02.1084.0000.41	12V	A			3000	
02.1085.0000.42	24V	A			3000	
02.1143.0000.41	12V	A			4000	
02.1144.0000.42	24V	A			4000	
02.1149.0000.41	12V	A			7000	
02.1150.0000.42	24V	A			7000	
04.0411.0000.41	12V	A		x	500	
04.0412.0000.42	24V	A		x	500	
04.0413.0000.41	12V	A		x	1500	
04.0414.0000.42	24V	A		x	1500	
03.0522.0000.41	12V	B			315	
03.0521.0000.42	24V	B			315	
03.0527.0000.41	12V	B			530	
03.0528.0000.42	24V	B			530	
04.0380.0000.41	12V	B			315	
04.0381.0000.42	24V	B			315	
04.0382.0000.41	12V	B			530	
04.0383.0000.42	24V	B			530	
04.0384.0000.41	12V	B			1530	
04.0385.0000.42	24V	B			1530	
04.0485.0000.42	24V	B		x	1530	

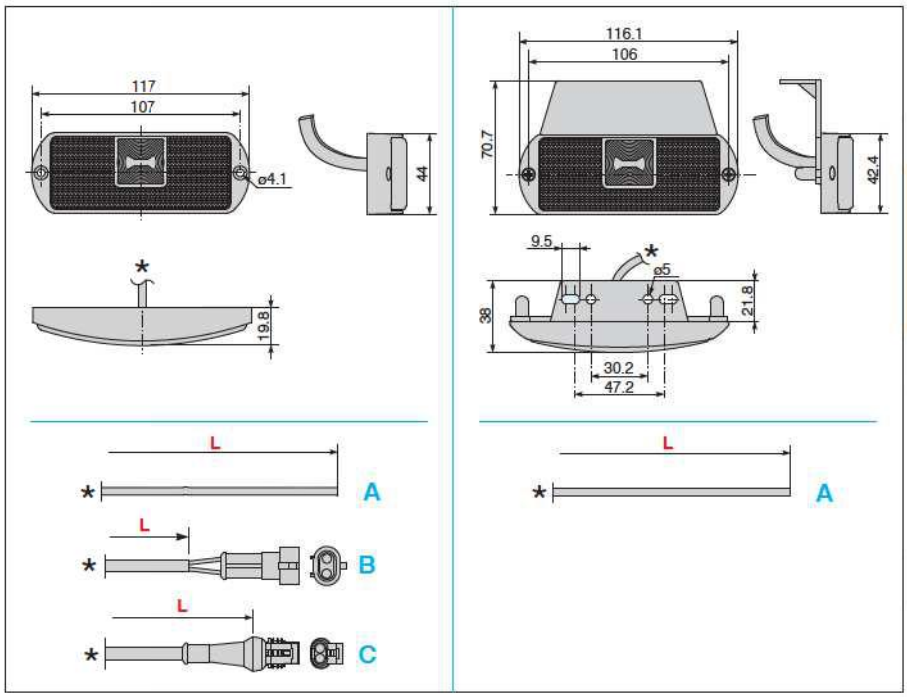

Type 4 — 2 LED

P/N	VOLT	TYPE	COLORE - *COLOUR*	STAFFA - *BRAKET*	LUNGHEZZA CAVO ADR *ADR CABLE LENGTH* L	CONNESSIONE RAPIDA *FAST CONNECTION*
AV.03.0013.41	12V	A			500	x
AV.03.0014.42	24V	A			500	x
AV.04.0040.41	12V	A			500	x
AV.04.0041.42	24V	A			500	x
AV.04.0044.41	12V	A			500	
AV.04.0045.42	24V	A			500	
AV.02.0132.41	12V	A			500	x
AV.02.0133.42	24V	A			500	x
AV.04.0038.41	12V	A		x	500	x
AV.04.0039.42	24V	A		x	500	x
AV.04.0042.41	12V	A		x	500	
AV.04.0043.42	24V	A		x	500	

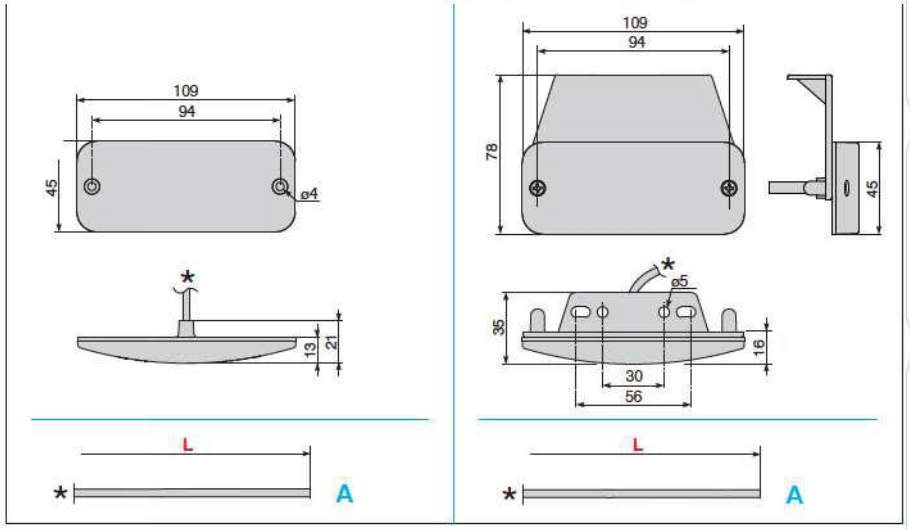

Starled Range

LED

- **Luci di ingombro a 2 led con catadiottro**
  Grado di protezione: lato anteriore IP66
  Materiale corpo: ABS grigio
  Materiale lente: Metacrilato
  Omologazione: ECE

2 led marker lamps with reflex reflector
Sealing: front side IP66
Housing material: gray ABS
Lens material: Metacrylate
Homologation: ECE

APPLICAZIONE CON BIADESIVO
BIADHESIVE APPLICATION

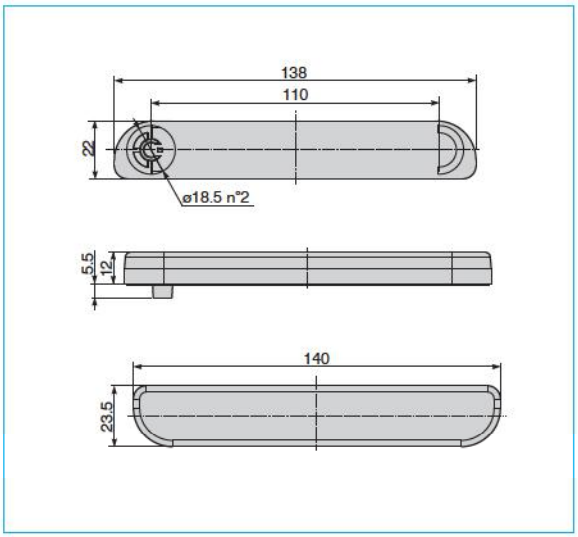

APPLICAZIONE FRONTALE CON N° 2 VITI
N° 2 SCREWS APPLICATION FRONT

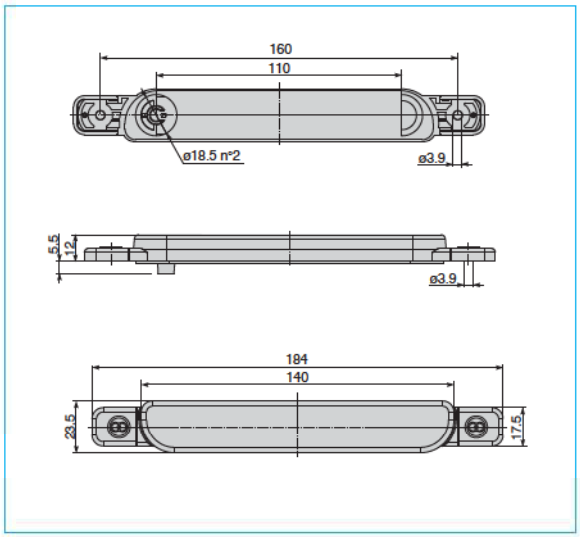

APPLICAZIONE AD INCASSO CON N° 2 VITI
N° 2 SCREWS APPLICATION RECESS MOUNTING

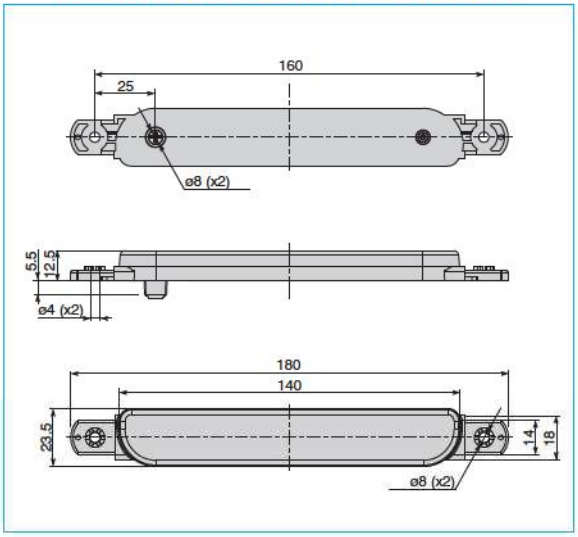

APPLICAZIONE CON STAFFA
BRACKET APPLICATION

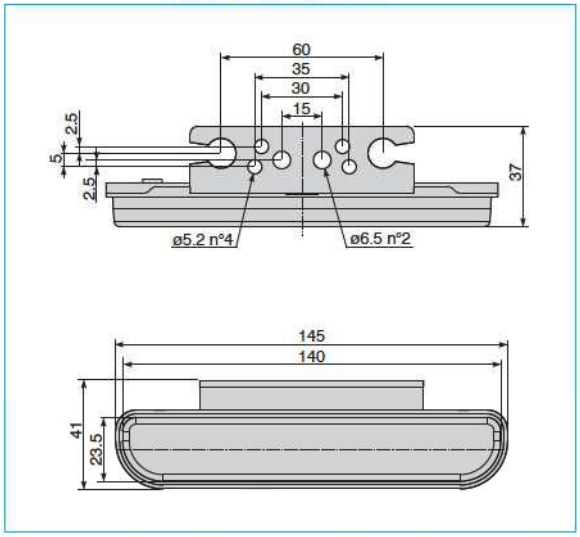

P/N	TENSIONE *VOLTAGE*	ASSORBIMENTO *CURRENT SINK*	COLORE LENTE *LENS COLOUR*	ILLUMINAZIONE *LIGHTING*	FISSAGGIO *FIXING*	INSTALLAZIONE *ASSEMBLING*	CONNESSIONE *CONNECTION*	OPTIONAL KIT CONNETTORE CONTROPARTE *MATING CONNECTOR*
02.1502.0000.41 **02.1503.0000.42**	12 V 24 V	1,4 W 1,4 W			biadesivo *biadhesive*	orizzontale *horizontal*	250	
03.0709.0000.41 **03.0710.0000.42**	12 V 24 V	1,4 W 1,4 W			biadesivo *biadhesive*	orizzontale *horizontal*	250	
04.0573.0000.41 **04.0574.0000.42**	12 V 24 V	1,4 W 1,4 W			biadesivo *biadhesive*	orizzontale *horizontal*	250	

P/N	TENSIONE *VOLTAGE*	ASSORBIMENTO *CURRENT SINK*	COLORE LENTE *LENS COLOUR*	ILLUMINAZIONE *LIGHTING*	FISSAGGIO *FIXING*	INSTALLAZIONE *ASSEMBLING*	CONNESSIONE *CONNECTION*	OPTIONAL KIT CONNETTORE CONTROPARTE *MATING CONNECTOR*
02.1504.0000.41 **02.1505.0000.42**	12 V 24 V	1,4 W 1,4 W			staffa *bracket*	orizzontale *horizontal*	250	
03.0711.0000.41 **03.0712.0000.42**	12 V 24 V	1,4 W 1,4 W			staffa *bracket*	orizzontale *horizontal*	250	
04.0575.0000.41 **04.0576.0000.42**	12 V 24 V	1,4 W 1,4 W			staffa *bracket*	orizzontale *horizontal*	250	
04.0665.0000.41 **04.0664.0000.42**	12 V 24 V	1,4 W 1,4 W			staffa *bracket*	orizzontale *horizontal*	500	
04.0707.0000.41	12 V	1,4 W			staffa *bracket*	orizzontale *horizontal*	250	S/SEAL 2 VIE *2 PINS S/SEAL* **27.0958.0000**
04.0755.0000.41 **04.0756.0000.42**	12 V 24 V	1,4 W 1,4 W			staffa ruotata di 180° *rotated bracket 180°*	orizzontale *horizontal*	500	S/SEAL 2 VIE *2 PINS S/SEAL* **27.0958.0000**
02.1506.0000.41 **02.1507.0000.42**	12 V 24 V	1,4 W 1,4 W			n. 2 viti frontali *n. 2 screws* *front*	orizzontale *horizontal*	250	
02.1618.0000.41	12 V	1,4 W			n. 2 viti frontali *n. 2 screws* *front*	orizzontale *horizontal*	250	S/SEAL 2 VIE *2 PINS S/SEAL* **27.0958.0000**
03.0713.0000.41 **03.0714.0000.42**	12 V 24 V	1,4 W 1,4 W			n. 2 viti frontali *n. 2 screws* *front*	orizzontale *horizontal*	250	
04.0577.0000.41 **04.0578.0000.42**	12 V 24 V	1,4 W 1,4 W			n. 2 viti frontali *n. 2 screws* *front*	orizzontale *horizontal*	250	
04.0680.0000.41 **04.0736.0000.42**	12 V 24 V	1,4 W 1,4 W			n. 2 viti frontali *n. 2 screws* *front*	orizzontale *horizontal*	250	S/SEAL 2 VIE *2 PINS S/SEAL* **27.0958.0000**
02.1715.0000.41	12 V	1,4 W			n. 2 viti ad incasso *n. 2 screws* *access* *mounting*	orizzontale *horizontal*	250	S/SEAL 2 VIE *2 PINS S/SEAL* **27.0958.0000**
04.0689.0000.41	12 V	1,4 W			n. 2 viti ad incasso *n. 2 screws* *access* *mounting*	orizzontale *horizontal*	250	S/SEAL 2 VIE *2 PINS S/SEAL* **27.0958.0000**
04.0748.0000.41 **04.0742.0000.42**	12 V 24 V	1,4 W 1,4 W			n. 2 viti ad incasso *n. 2 screws* *access* *mounting*	orizzontale *horizontal*	1000	S/SEAL 2 VIE *2 PINS S/SEAL* **27.0958.0000**
04.0749.0000.42	24 V	1,4 W			n. 2 viti ad incasso *n. 2 screws* *access* *mounting*	orizzontale *horizontal*	1000 30	S/SEAL 2 VIE *2 PINS S/SEAL* **27.0958.0000**

Starled Range

LED

- **Luci di posizione a 4 led**
  Grado di protezione: lato anteriore IP66
  Materiale corpo: ABS grigio
  Materiale lente: Metacrilato
  Omologazione: ECE

- ***4 led marker lamps***
  Sealing: front side IP66
  Housing material: gray ABS
  Lens material: Metacrylate
  Homologation: ECE

APPLICAZIONE CON BIADESIVO
BIADHESIVE APPLICATION

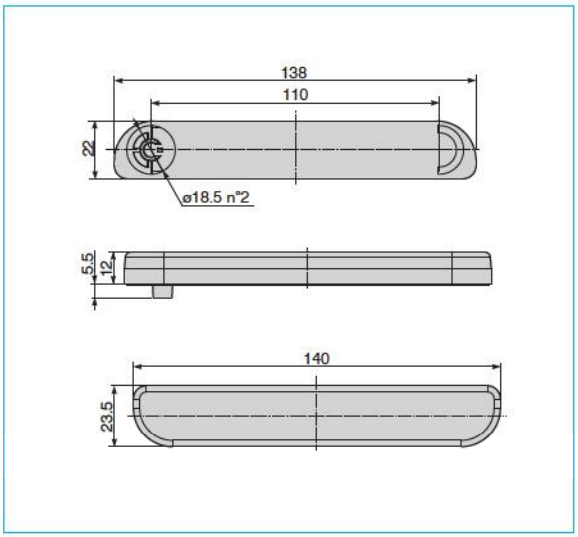

APPLICAZIONE FRONTALE CON N° 2 VITI
N° 2 SCREWS APPLICATION FRONT

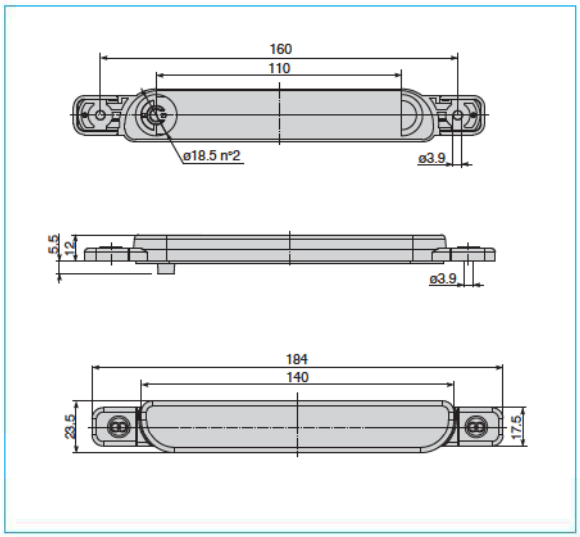

APPLICAZIONE AD INCASSO CON N° 2 VITI
N° 2 SCREWS APPLICATION RECESS MOUNTING

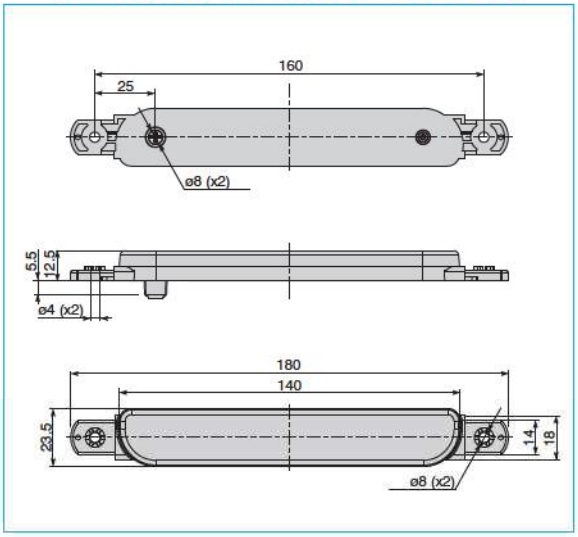

APPLICAZIONE CON STAFFA
BRACKET APPLICATION

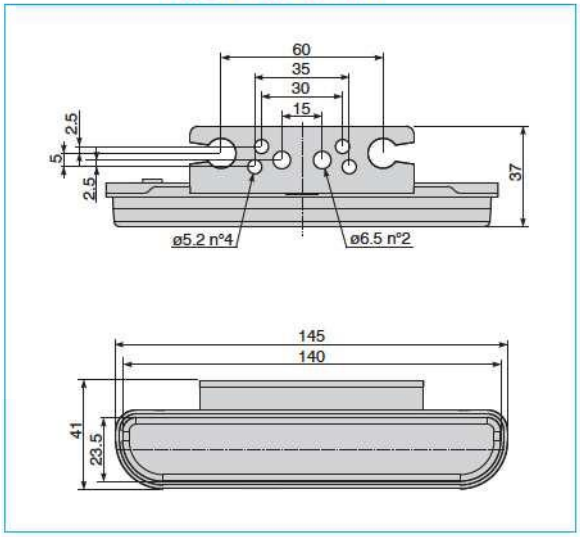

P/N	TENSIONE *VOLTAGE*	ASSORBIMENTO *CURRENT SINK*	COLORE LENTE *LENS COLOUR*	ILLUMINAZIONE *LIGHTING*	FISSAGGIO *FIXING*	INSTALLAZIONE *ASSEMBLING*	CONNESSIONE *CONNECTION*	OPTIONAL KIT CONNETTORE CONTROPARTE *MATING CONNECTOR*
02.1508.0000.41 **02.1509.0000.42**	12 V 24 V	1,4 W 1,4 W			biadesivo *biadhesive*	orizzontale e verticale *horizontal and vertical*	250	
03.0715.0000.41 **03.0716.0000.42**	12 V 24 V	1,4 W 1,4 W			biadesivo *biadhesive*	orizzontale e verticale *horizontal and vertical*	250	
04.0579.0000.41 **04.0580.0000.42**	12 V 24 V	1,2 W 1,4 W			biadesivo *biadhesive*	orizzontale e verticale *horizontal and vertical*	250	

P/N	TENSIONE *VOLTAGE*	ASSORBIMENTO *CURRENT SINK*	COLORE LENTE *LENS COLOUR*	ILLUMINAZIONE *LIGHTING*	FISSAGGIO *FIXING*	INSTALLAZIONE *ASSEMBLING*	CONNESSIONE *CONNECTION*	OPTIONAL KIT CONNETTORE CONTROPARTE *MATING CONNECTOR*
02.1522.0000.41 **02.1523.0000.42**	12 V 24 V	1,4 W 1,4 W			biadesivo *biadhesive*	orizzontale e verticale *horizontal and vertical*	250	
04.0585.0000.41 **04.0586.0000.42**	12 V 24 V	1,2 W 1,2 W			biadesivo *biadhesive*	orizzontale e verticale *horizontal and vertical*	250	
02.1800.0000.41	12 V	1,4 W			biadesivo *biadhesive*	orizzontale e verticale *horizontal and vertical*	1150	S/SEAL 2 VIE *2 PINS S/SEAL* **27.0958.0000**
02.1510.0000.41 **02.1511.0000.42**	12 V 24 V	1,4 W 1,4 W			staffa *bracket*	orizzontale e verticale *horizontal and vertical*	250	
03.0717.0000.41 **03.0718.0000.42**	12 V 24 V	1,4 W 1,4 W			staffa *bracket*	orizzontale e verticale *horizontal and vertical*	250	
04.0581.0000.41 **04.0582.0000.42**	12 V 24 V	1,2 W 1,2 W			staffa *bracket*	orizzontale e verticale *horizontal and vertical*	250	
02.1524.0000.41 **02.1525.0000.42**	12 V 24 V	1,4 W 1,4 W			staffa *bracket*	orizzontale e verticale *horizontal and vertical*	250	
04.0587.0000.41 **04.0588.0000.42**	12 V 24 V	1,2 W 1,2 W			staffa *bracket*	orizzontale e verticale *horizontal and vertical*	250	
02.1512.0000.41 **02.1513.0000.42**	12 V 24 V	1,4 W 1,4 W			n. 2 viti frontali *n. 2 screws front*	orizzontale e verticale *horizontal and vertical*	250	
03.0719.0000.41 **03.0720.0000.42**	12 V 24 V	1,4 W 1,4 W			n. 2 viti frontali *n. 2 screws front*	orizzontale e verticale *horizontal and vertical*	250	
04.0583.0000.41 **04.0584.0000.42**	12 V 24 V	1,2 W 1,2 W			n. 2 viti frontali *n. 2 screws front*	orizzontale e verticale *horizontal and vertical*	250	
02.1526.0000.41 **02.1527.0000.42**	12 V 24 V	1,4 W 1,4 W			n. 2 viti frontali *n. 2 screws front*	orizzontale e verticale *horizontal and vertical*	250	
04.0589.0000.41 **04.0590.0000.42**	12 V 24 V	1,2 W 1,2 W			n. 2 viti frontali *n. 2 screws front*	orizzontale e verticale *horizontal and vertical*	250	

Starled Range

- **Luci di arresto supplementare a 8 led**
  Grado di protezione: lato anteriore IP66
  Materiale corpo: ABS grigio
  Materiale lente: Metacrilato
  Omologazione: ECE

- ***8 led additional brake lights***
  Sealing: front side IP66
  Housing material: gray ABS
  Lens material: Metacrylate
  Homologation: ECE

APPLICAZIONE CON BIADESIVO
BIADHESIVE APPLICATION

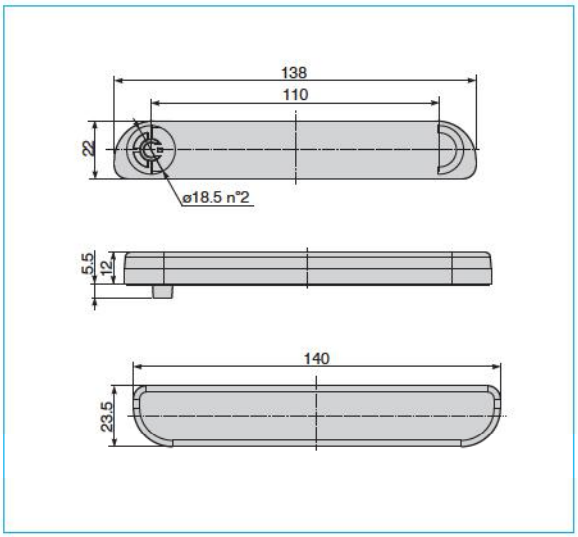

APPLICAZIONE FRONTALE CON N° 2 VITI
N° 2 SCREWS APPLICATION FRONT

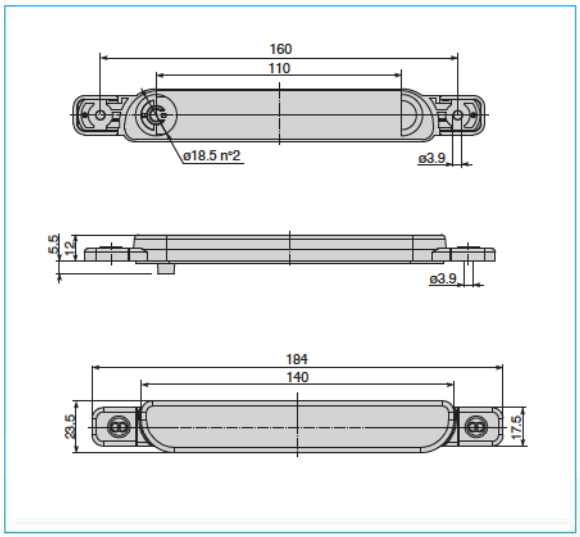

APPLICAZIONE AD INCASSO CON N° 2 VITI
N° 2 SCREWS APPLICATION RECESS MOUNTING

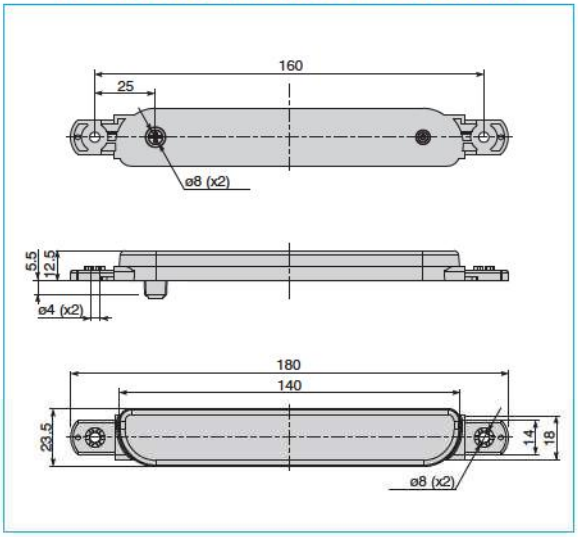

APPLICAZIONE CON STAFFA
BRACKET APPLICATION

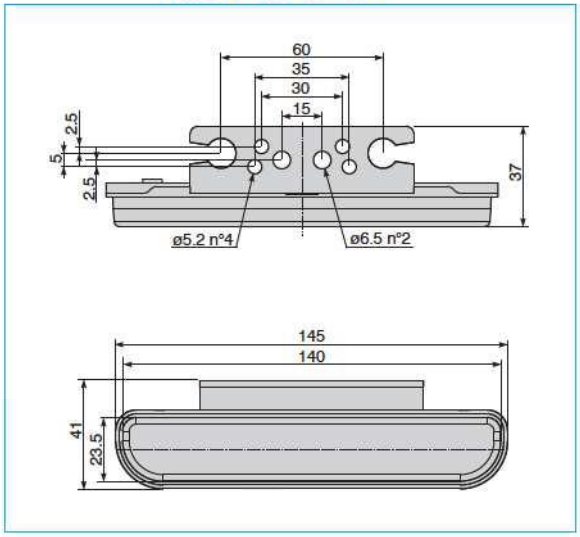

P/N	TENSIONE *VOLTAGE*	ASSORBIMENTO *CURRENT SINK*	COLORE LENTE *LENS COLOUR*	ILLUMINAZIONE *LIGHTING*	FISSAGGIO *FIXING*	INSTALLAZIONE *ASSEMBLING*	CONNESSIONE *CONNECTION*	OPTIONAL KIT CONNETTORE CONTROPARTE *MATING CONNECTOR*
02.1514.0000.41 **02.1515.0000.42**	12 V 24 V	1,2 W 1,2 W			biadesivo *biadhesive*	orizzontale *horizontal*	250	
02.1528.0000.41 **02.1529.0000.42**	12 V 24 V	1,2 W 1,2 W			biadesivo *biadhesive*	orizzontale *horizontal*	250	
02.1738.0000.41	12 V	1,2 W			biadesivo *biadhesive*	orizzontale *horizontal*	200	S/SEAL 2 VIE *2 PINS S/SEAL* **27.0958.0000**

P/N	TENSIONE *VOLTAGE*	ASSORBIMENTO *CURRENT SINK*	COLORE LENTE *LENS COLOUR*	ILLUMINAZIONE *LIGHTING*	FISSAGGIO *FIXING*	INSTALLAZIONE *ASSEMBLING*	CONNESSIONE *CONNECTION*	OPTIONAL KIT CONNETTORE CONTROPARTE *MATING CONNECTOR*
02.1806.0000.41 ABS nero *Black ABS*	12 V	1,2 W			biadesivo *biadhesive*	orizzontale *horizontal*	250	
02.1806.1000.41 ABS nero *Black ABS*	12 V	1,2 W			senza biadesivo *without biadhesive*	orizzontale *horizontal*	250	
02.1516.0000.41 **02.1517.0000.42**	12 V 24V	1,2 W 1,2 W			staffa *bracket*	orizzontale *horizontal*	250	
02.1530.0000.41 **02.1531.0000.42**	12 V 24V	1,2 W 1,2 W			staffa *bracket*	orizzontale *horizontal*	250	
02.1518.0000.41 **02.1519.0000.42**	12 V 24V	1,2 W 1,2 W			n. 2 viti frontali *n. 2 screws front*	orizzontale *horizontal*	250	
02.1532.0000.41 **02.1533.0000.42**	12 V 24V	1,2 W 1,2 W			n. 2 viti frontali *n. 2 screws front*	orizzontale *horizontal*	250	

Starled Range

LED

- **Luci di direzione POSTERIORE a 8 led**
  Grado di protezione: lato anteriore IP66
  Materiale corpo: ABS grigio
  Materiale lente: Metacrilato
  Omologazione: ECE

- ***8 led REAR turn lights***
  Sealing: front side IP66
  Housing material: gray ABS
  Lens material: Metacrylate
  Homologation: ECE

APPLICAZIONE FRONTALE CON N° 2 VITI
N° 2 SCREWS APPLICATION FRONT

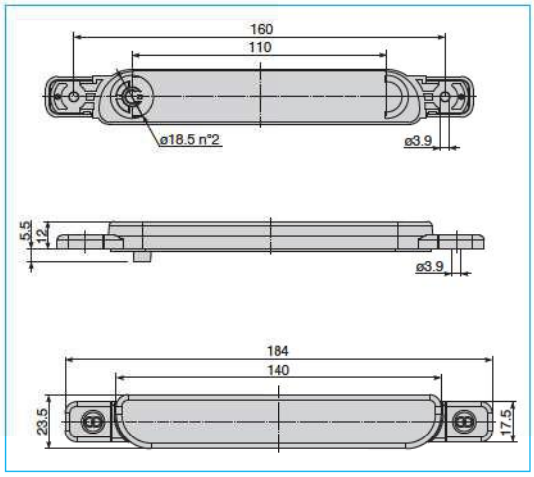

P/N	TENSIONE *VOLTAGE*	ASSORBIMENTO *CURRENT SINK*	COLORE LENTE *LENS COLOUR*	ILLUMINAZIONE *LIGHTING*	FISSAGGIO *FIXING*	INSTALLAZIONE *ASSEMBLING*	CONNESSIONE *CONNECTION*
02.1771.0000.41 **02.1772.0000.42**	12 V 24 V	1,4 W 1,4 W			n. 2 viti frontali *n. 2 screws front*	orizzontale *horizontal*	500

Starled Range

- **Luci di direzione anteriori / posteriori a 8 led**
  Grado di protezione: lato anteriore IP66
  Materiale corpo: ABS grigio
  Materiale lente: Metacrilato
  Omologazione: ECE

- ***8 led front / rear turn lights***
  Sealing: front side IP66
  Housing material: gray ABS
  Lens material: Metacrylate
  Homologation: ECE

APPLICAZIONE FRONTALE CON N° 2 VITI
N° 2 SCREWS APPLICATION FRONT

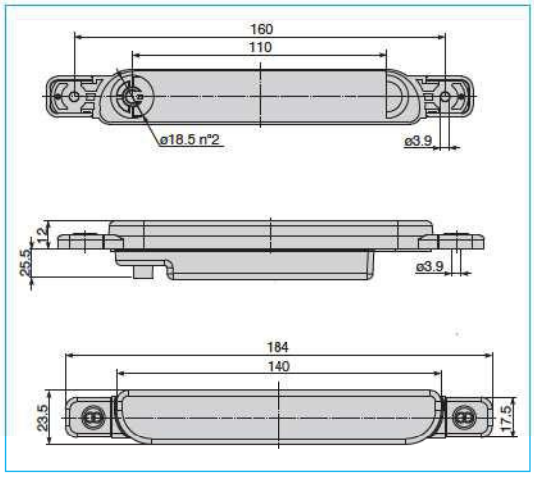

P/N	TENSIONE *VOLTAGE*	ASSORBIMENTO *CURRENT SINK*	COLORE LENTE *LENS COLOUR*	ILLUMINAZIONE *LIGHTING*	FISSAGGIO *FIXING*	INSTALLAZIONE *ASSEMBLING*	CONNESSIONE *CONNECTION*	OPTIONAL KIT CONNETTORE CONTROPARTE *MATING CONNECTOR*
02.1773.0000.41 **02.1774.0000.42**	12 V 24 V	4 W 4,2 W			n. 2 viti frontali *n. 2 screws front*	orizzontale *horizontal*	500	
02.1775.0000.41 **02.1776.0000.42**	12 V 24 V	4 W 4,2 W			n. 2 viti frontali *n. 2 screws front*	orizzontale *horizontal*	500	S/SEAL 2 VIE *2 PINS S/SEAL* **27.0958.0000**

Starled Range

LED

- **Luci di posizione a 8 led**
  Grado di protezione: lato anteriore IP66
  Materiale corpo: ABS grigio
  Materiale lente: Metacrilato
  Omologazione: ECE

- ***8 led marker lamps***
  Sealing: front side IP66
  Housing material: gray ABS
  Lens material: Metacrylate
  Homologation: ECE

APPLICAZIONE FRONTALE CON N° 2 VITI
N° 2 SCREWS APPLICATION FRONT

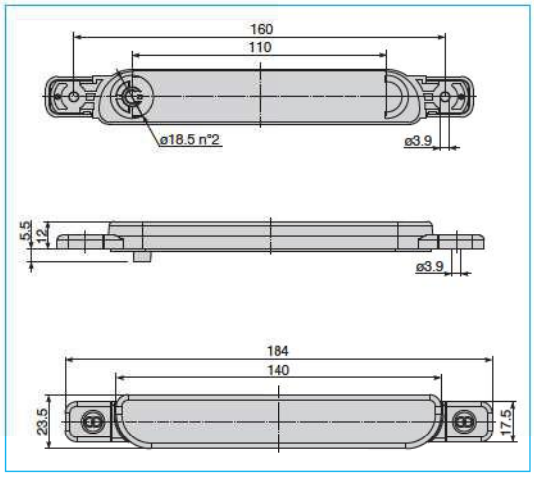

P/N	TENSIONE *VOLTAGE*	ASSORBIMENTO *CURRENT SINK*	COLORE LENTE *LENS COLOUR*	ILLUMINAZIONE *LIGHTING*	FISSAGGIO *FIXING*	INSTALLAZIONE *ASSEMBLING*	CONNESSIONE *CONNECTION*	OPTIONAL KIT CONNETTORE CONTROPARTE *MATING CONNECTOR*
03.0879.0000.41 **03.0880.0000.42**	12 V 24 V	1,7 W 1,7 W			n. 2 viti frontali *n. 2 screws front*	orizzontale *horizontal*	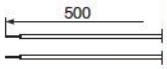	
03.0881.0000.41 **03.0882.0000.42**	12 V 24 V	1,7 W 1,7 W			n. 2 viti frontali *n. 2 screws front*	orizzontale *horizontal*	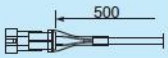	S/SEAL 2 VIE *2 PINS S/SEAL* **27.0958.0000**

- **Accessori per luci di ingombro**
- ***Accessories for marker lamps***

25.0054.0000 Connessione rapida per cavo piattina
Fast connection for flat cable

27.0930.0000 Kit di connessione rapida per cavo piattina
Fast connection kit for flat cables

25.0073.0000 Connettore rubacorrente con connessione integrata a 2 vie
2 pins integrated snap connectors

25.0073.0020 Gruppo connettore con guarnizione
Connector with gasket

Briglie di collegamento per luci di ingombro
Jumper cables for marker lamps

P/N	CARATTERISTICHE - *CHARACTERISTIC*
26.372.000/00	Cavetto per M.L. lung. 2 mt 2 connettori *Cable for M.L. length 2 m 2 connectors*
26.373.000/00	Cavetto per M.L. lung. 3 mt 2 connettori *Cable for M.L. length 3 m 2 connectors*
26.374.000/00	Cavetto per M.L. lung. 4 mt 2 connettori *Cable for M.L. length 4 m 2 connectors*
26.375.000/00	Cavetto per M.L. lung. 2 mt 1 connettore *Cable for M.L. length 2 m 1 connector*

27.0958.0000 Kit di connessione s/seal 2 vie
2 pins s/seal connection kit

27.0958.5000 Kit di connessione controparte del 27.0958.0000
Counterpart connection kit of 27.0958.0000

30.12.06839

Giunto di connessione a "T" per briglie di collegamento
Tee joint

Portalampade per M.L. versioni per lampadina connessione tipo superseal
Superseal bulb holders for M.L.

30.12.06760

30.12.06761

30.12.06267

P/N	CARATTERISTICHE - *CHARACTERISTIC*
30.12.06760	Portalampada a "T" per M.L. *Tee-lamp-socket for M.L.*
30.12.06761	Portalampada a "Y" per M.L. *Y-lamp-socket for M.L.*
30.12.06267	Portalampada a "I" per M.L. *I-lamp-socket for M.L.*

30.07.07495

Staffa di fissaggio per **TYPE 3**
*Fixing bracket for **TYPE 3***

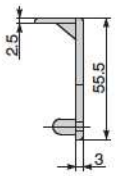

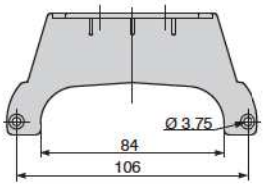

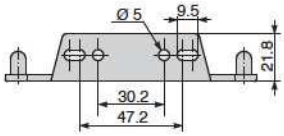

30.07.06264

Staffa di fissaggio per **TYPE 1**
*Fixing bracket for **TYPE 1***

30.07.06263

Staffa di fissaggio per **TYPE 1**
*Fixing bracket for **TYPE 1***

30.07.06262

Staffa di fissaggio per **TYPE 1**
*Fixing bracket for **TYPE 1***

30.07.06261

Staffa di fissaggio per **TYPE 1**
*Fixing bracket for **TYPE 1***

30.15.07130

Cavo "piattina adr"
Flat "adr" cable
mt. 100

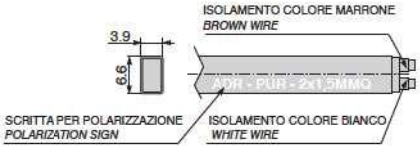

CARATTERISTICHE CAVO "ADR" *CHARACTERISTIC "ADR" CABLE*	
Rame rosso *Red copper*	ASTM B3-90 2x1,5 mmq (48x0,20)
Resistenza conduttore *Conductor resistance*	12,5 Ohm/km max. a 20°C
Temperatura d'esercizio *Working temperature*	-20° / +80°C
Tensione d'esercizio *Working voltage*	2/24 Vcc
Isolamento pvc *pvc insulation*	ø 2,30 ± 0,10
1 guaina pvc *1 pvc sheath*	CEI 20-11 "TM2"
2 guaina pvc *2 pvc sheath*	CEI 20-11 "TM PU"

- **Fanali di ingombro ø 62 mm.**
  Grado di protezione: IP65
  Materiale lente: Policarbonato
  Materiale supporto: Gomma nera

- ***End-outline marker lamps ø 62 mm.***
  Sealing: IP65
  Lens material: Polycarbonate
  Stalk material: Black rubber

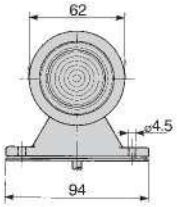

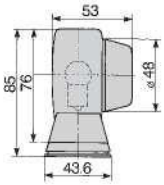

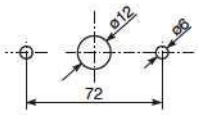

P/N	LENTE *LENS*	TYPE			STOP	STOP	LT			OMOL. *HOMOL.*	CONNESSIONE *CONNECTION*	OPTIONAL KIT CONNETTORE CONTROPARTE *MATING CONNECTOR*
03.261.000	**04.124.002**			R5W						**ECE**		
02.589.000	**04.124.001**			R5W						**ECE**		
02.1613.0000	**04.124.001**			R5W						**ECE**	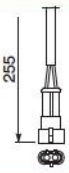	S/SEAL 2 VIE *2 PINS S/SEAL* **27.0958.0000**

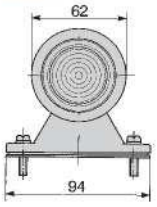

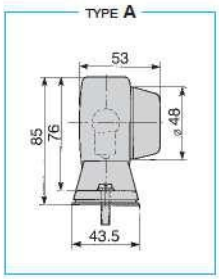

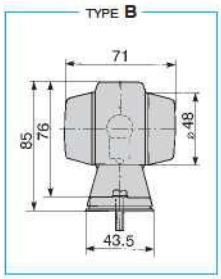

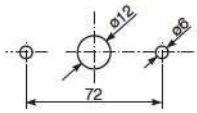

P/N	LENTE *LENS*	TYPE			STOP	STOP			OMOL. *HOMOL.*	CONNESSIONE *CONNECTION*	OPTIONAL KIT CONNETTORE CONTROPARTE *MATING CONNECTOR*
02.647.000	04.124.001	A		R5W					ECE	300	
04.124.000	04.124.001 04.124.002	B		R5W					ECE	75 25	
04.0415.0000	04.124.001 04.124.002	B		R5W					ECE	200 20	DEUTSCH 2 VIE *2 PINS DEUTSCH* **27.0909.0000**
04.0528.0000	04.124.001 04.124.002	B		R5W					ECE	100 25	S/SEAL 2 VIE *2 PINS S/SEAL* **27.0958.0000**
04.326.000	03.259.001 03.259.001	B		R5W						75 25	
04.0350.0000	04.124.006 04.124.006	B		R5W						75 25	

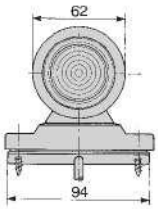

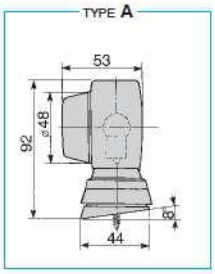

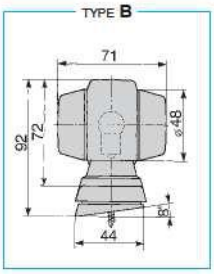

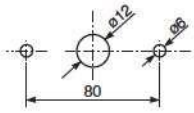

P/N	LENTE *LENS*	TYPE			STOP	STOP			OMOL. *HOMOL.*	CONNESSIONE *CONNECTION*	OPTIONAL KIT CONNETTORE CONTROPARTE *MATING CONNECTOR*
03.282.000	04.124.002	A		R5W					ECE	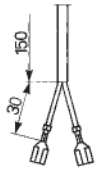	
04.134.000	04.124.001 04.124.002	B		R5W					ECE	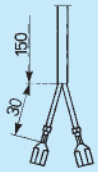	
04.0559.0000	04.124.001 04.124.002	B		R5W					ECE	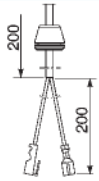	

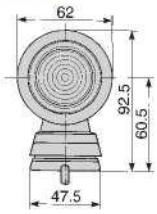

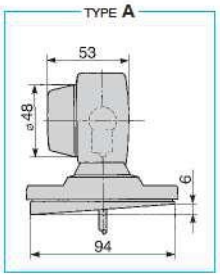

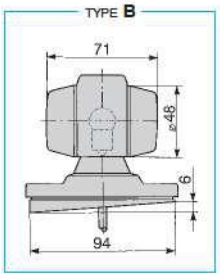

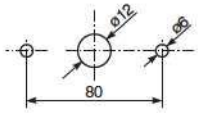

P/N	LENTE *LENS*	TYPE			STOP	STOP			OMOL. *HOMOL.*	CONNESSIONE *CONNECTION*	OPTIONAL KIT CONNETTORE CONTROPARTE *MATING CONNECTOR*
03.246.000	04.124.002	A		R5W					ECE	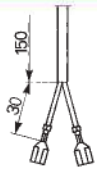	
02.1813.0000	04.124.001	B		R5W					ECE	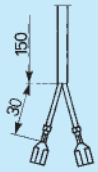	
04.146.000	04.124.001 04.124.002	A		R5W					ECE	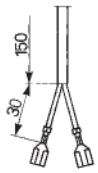	

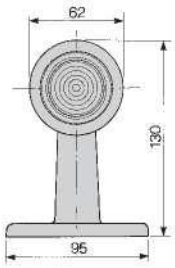

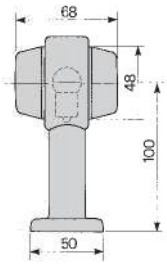

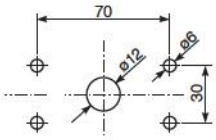

P/N	LENTE *LENS*		STOP	STOP	OMOL. *HOMOL.*	CONNESSIONE *CONNECTION*	PORTALAMPADA *BULB HOLDER*	OPTIONAL KIT CONNETTORE CONTROPARTE *MATING CONNECTOR*
04.147.000	**04.124.001** **04.124.002**		R5W			**ECE**	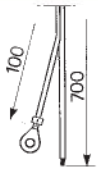	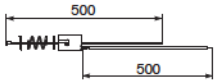 **30.12.07151**	

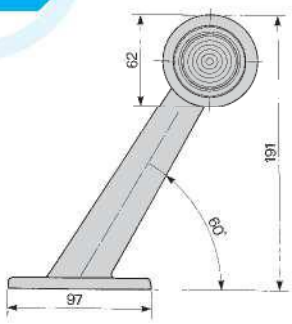

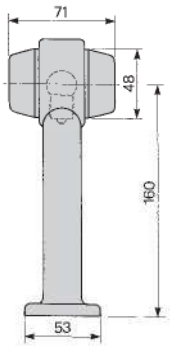

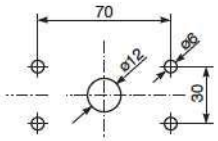

P/N	LENTE *LENS*		STOP	STOP	OMOL. *HOMOL.*	CONNESSIONE *CONNECTION*	PORTALAMPADA *BULB HOLDER*	OPTIONAL KIT CONNETTORE CONTROPARTE *MATING CONNECTOR*
04.148.000	**04.124.001** **04.124.002**		R5W			**ECE**	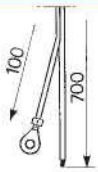	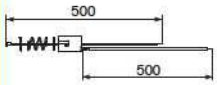 **30.12.07151**	
04.0389.0000 LH **04.0390.0000** RH	**04.124.001** **04.124.002**		R5W			**ECE**		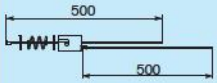 **30.12.07151**	PER CAVO PIATTINA *FOR FLAT CABLE* **27.0930.0000**
04.0662.0000 LH **04.0663.0000** RH	**04.124.001** **04.124.002**		R5W			**ECE**	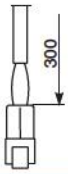	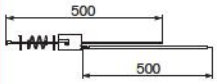 **30.12.07151**	

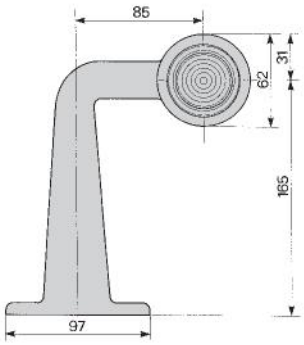

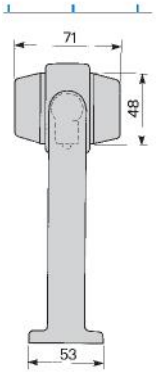

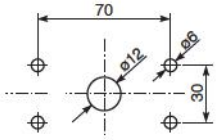

P/N	LENTE *LENS*			STOP	STOP	OMOL. *HOMOL.*	CONNESSIONE *CONNECTION*	PORTALAMPADA *BULB HOLDER*	OPTIONAL KIT CONNETTORE CONTROPARTE *MATING CONNECTOR*
04.133.000	04.124.001 04.124.002		R5W			ECE	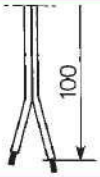	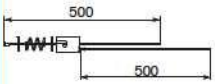 30.12.07151	

- **Ricambi per fanali d'ingombro ø 62 mm "versione a lampada"**
- ***Spare lenses ø 62 mm for "bulb version" marker lamps***

Ricambio trasparenti - *Spare lenses*

04.124.001

04.124.002

03.259.001

04.124.002

03.260.001

04.124.002

04.124.006

04.124.002

Circle Range

LED

- **Fanali di ingombro a 4 led**
  Grado di protezione: IP65
  Materiale lente: Policarbonato
  Materiale supporto: Gomma nera

- ***4 led end-outline marker lamps***
  Sealing: IP65
  Lens material: Polycarbonate
  Stalk material: Black rubber

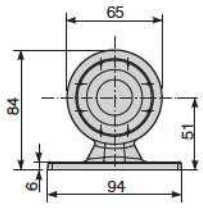

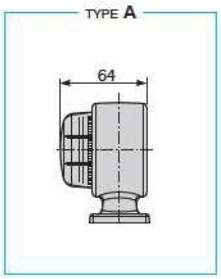

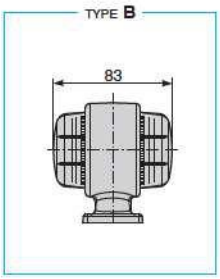

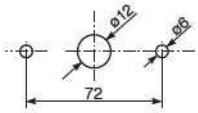

P/N	VOLT	MODULO RICAMBIO *SPARE MODULE*	VOLT	TYPE			OMOL. *HOMOL.*	CONNESSIONE *CONNECTION*	OPTIONAL KIT CONNETTORE CONTROPARTE *MATING CONNECTOR*
04.0498.0000.41 **04.0499.0000.42**	12V 24V	**04.0498.0500.41** **04.0499.0500.42**	12V 24V	A	**LED**		**ECE**	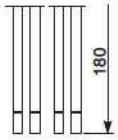	
04.0494.0000.41 **04.0495.0000.42**	12V 24V	**04.0494.0500.41** **04.0495.0500.42**	12V 24V	A	**LED**		**ECE**	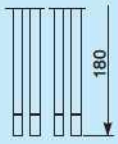	
04.0545.0000.42	24V	**04.0495.0500.42**	24V	A	**LED**		**ECE**	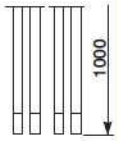	
04.0490.0000.41 **04.0491.0000.42**	12V 24V	**04.0498.0500.41** **04.0499.0500.42** **04.0494.0500.41** **04.0495.0500.42**	12V 24V 12V 24V	B	**LED**		**ECE**	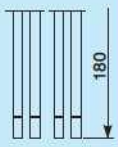	
04.0676.0000.42	24V	**04.0499.0500.42** **04.0495.0500.42**	24V 24V	B	**LED**		**ECE**	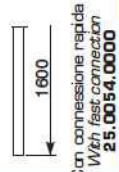 Con connessione rapida *With fast connection* **25.0054.0000**	PER CAVO PIATTINA *FOR FLAT CABLE* **27.0930.0000**

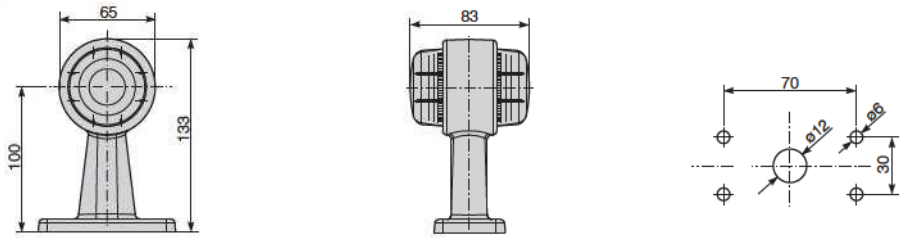

P/N	VOLT	MODULO RICAMBIO *SPARE MODULE*	VOLT	TYPE			OMOL. *HOMOL.*	CONNESSIONE *CONNECTION*	OPTIONAL KIT CONNETTORE CONTROPARTE *MATING CONNECTOR*
04.0486.0000.41 **04.0487.0000.42**	12V 24V	**04.0498.0500.41** **04.0499.0500.42** **04.0494.0500.41** **04.0495.0500.42**	12V 24V 12V 24V		**LED**		**ECE**	180	
04.0674.0000.42	24V	**04.0499.0500.42** **04.0495.0500.42**	24V 24V		**LED**		**ECE**	1600 Con connessione rapida *With fast connection* **25.0054.0000**	PER CAVO PIATTINA *FOR FLAT CABLE* **27.0930.0000**

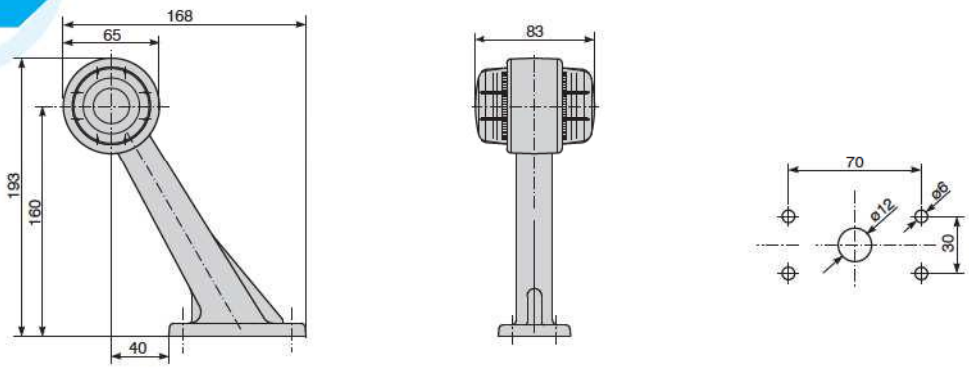

P/N	VOLT	MODULO RICAMBIO *SPARE MODULE*	VOLT				OMOL. *HOMOL.*	CONNESSIONE *CONNECTION*	OPTIONAL KIT CONNETTORE CONTROPARTE *MATING CONNECTOR*
04.0522.0000.41 LH **04.0524.0000.42** LH	12V 24V	**04.0498.0500.41** **04.0499.0500.42** **04.0494.0500.41** **04.0495.0500.42**	12V 24V 12V 24V	**LED**			**ECE**	210	
04.0523.0000.41 RH **04.0525.0000.42** RH	12V 24V	**04.0498.0500.41** **04.0499.0500.42** **04.0494.0500.41** **04.0495.0500.42**	12V 24V 12V 24V	**LED**			**ECE**	210	
04.0437.0000.41	12V	**04.0498.0500.41** **04.0494.0500.41**	12V 12V	**LED**			**ECE**	1500 Con connessione rapida *With fast connection* **25.0054.0000**	PER CAVO PIATTINA *FOR FLAT CABLE* **27.0930.0000**
04.0438.0000.42	24V	**04.0499.0500.42** **04.0495.0500.42**	24V 24V	**LED**			**ECE**	1500 Con connessione rapida *With fast connection* **25.0054.0000**	PER CAVO PIATTINA *FOR FLAT CABLE* **27.0930.0000**

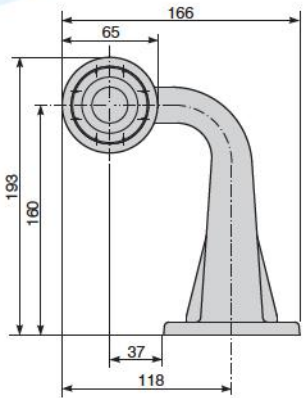

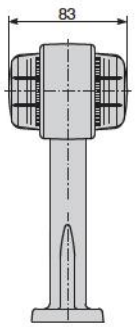

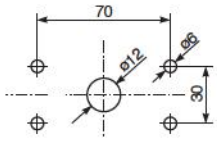

P/N	VOLT	MODULO RICAMBIO *SPARE MODULE*	VOLT			OMOL. *HOMOL.*	CONNESSIONE *CONNECTION*	OPTIONAL KIT CONNETTORE CONTROPARTE *MATING CONNECTOR*
04.0510.0000.41 LH **04.0512.0000.42** LH	12V 24V	**04.0498.0500.41** **04.0499.0500.42** **04.0494.0500.41** **04.0495.0500.42**	12V 24V 12V 24V	LED		ECE	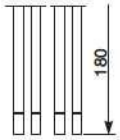 180	
04.0675.0000.42	24V	**04.0499.0500.42** **04.0495.0500.42**	24V 24V	LED		ECE	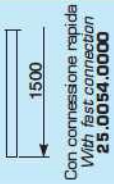 1500 Con connessione rapida *With fast connection* **25.0054.0000**	PER CAVO PIATTINA *FOR FLAT CABLE* **27.0930.0000**
04.0511.0000.41 RH **04.0513.0000.42** RH	12V 24V	**04.0498.0500.41** **04.0499.0500.42** **04.0494.0500.41** **04.0495.0500.42**	12V 24V 12V 24V	LED		ECE	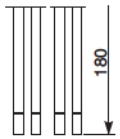 180	

Saturn Range

- **Fanali di ingombro ovali a 4 led**
  Grado di portezione: IP65
  Materiale corpo: Polipropilene
  Materiale lente: Policarbonato

- ***4 led oval marker lamps***
  Sealing: IP65
  Housing material: Polypropylene
  Lens material: Polycarbonate

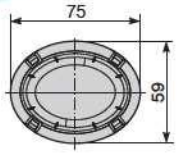

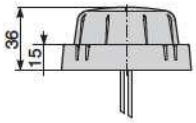

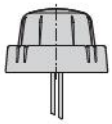

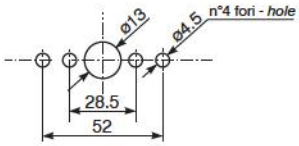

P/N	VOLT	INTERMITTENTE *FLASHING*	VOLT	TYPE	⇦⇨		STOP	Ⓡ	OMOL. *HOMOL.*	CONNESSIONE *CONNECTION*	OPTIONAL KIT CONNETTORE CONTROPARTE *MATING CONNECTOR*
03.0662.0000.41 **03.0663.0000.42**	12V 24V					LED			ECE	420	
04.0548.0000.41 **04.0549.0000.42**	12V 24V					LED				420	
04.0552.0000.41 **04.0553.0000.42**	12V 24V	X				LED				420	
02.1326.0000.41 **02.1327.0000.42**	12V 24V					LED			ECE	420	
04.0546.0000.41 **04.0547.0000.42**	12V 24V					LED				420	
04.0550.0000.41 **04.0551.0000.42**	12V 24V	X				LED				420	

Egg Range

- **Fanali di ingombro a 4 led**
  Grado di protezione: IP65
  Materiale lente: Policarbonato
  Materiale supporto: Gomma nera

- ***4 led end-outline marker lamps***
  Sealing: IP65
  Lens material: Polycarbonate
  Stalk material: Black rubber

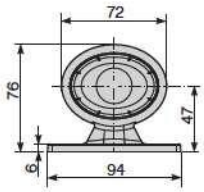

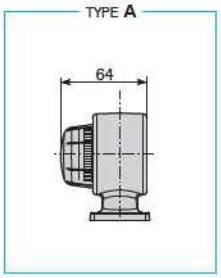

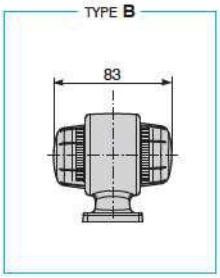

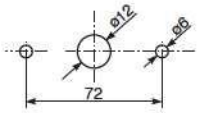

P/N	VOLT	MODULO RICAMBIO *SPARE MODULE*	VOLT	TYPE	⇦⇨	≡D ◐≡	≡D ◐≡ STOP	◐≡	Ⓡ≈	OMOL. *HOMOL.*	CONNESSIONE *CONNECTION*
04.0500.0000.41 **04.0501.0000.42**	12V 24V	**04.0500.0500.41** **04.0501.0500.42**	12V 24V	A		**LED**				**ECE**	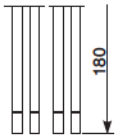
04.0496.0000.41 **04.0497.0000.42**	12V 24V	**04.0496.0500.41** **04.0497.0500.42**	12V 24V	A		**LED**				**ECE**	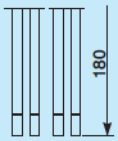
04.0492.0000.41 **04.0493.0000.42**	12V 24V	**04.0500.0500.41** **04.0501.0500.42** **04.0496.0500.41** **04.0497.0500.42**	12V 24V 12V 24V	B		**LED**				**ECE**	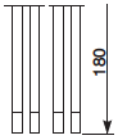

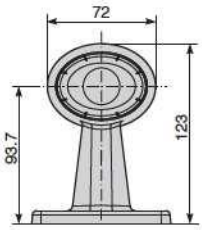

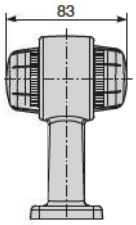

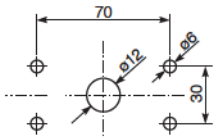

P/N	VOLT	MODULO RICAMBIO *SPARE MODULE*	VOLT	TYPE	⇦⇨		STOP			OMOL. *HOMOL.*	CONNESSIONE *CONNECTION*
04.0488.0000.41 **04.0489.0000.42**	12V 24V	**04.0500.0500.41** **04.0501.0500.42** **04.0496.0500.41** **04.0497.0500.42**	12V 24V 12V 24V			LED				ECE	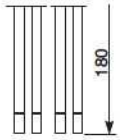

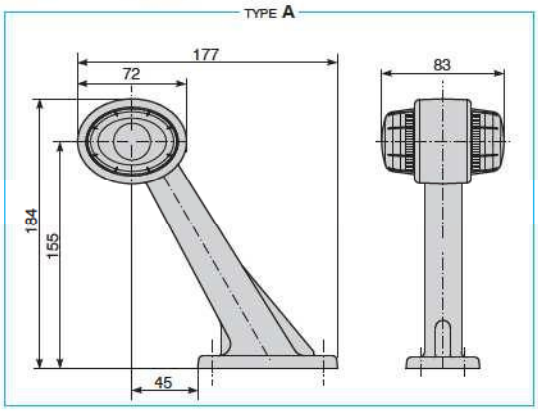

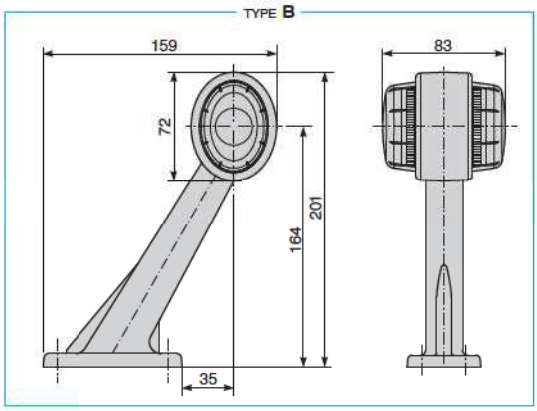

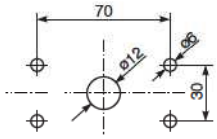

P/N	VOLT	MODULO RICAMBIO *SPARE MODULE*	VOLT	TYPE	⇦⇨		STOP			OMOL. *HOMOL.*	CONNESSIONE *CONNECTION*
04.0514.0000.41 LH **04.0516.0000.42** LH	12V 24V	**04.0500.0500.41** **04.0501.0500.42** **04.0496.0500.41** **04.0497.0500.42**	12V 24V 12V 24V	A		LED				ECE	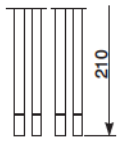
04.0515.0000.41 RH **04.0517.0000.42** RH	12V 24V	**04.0500.0500.41** **04.0501.0500.42** **04.0496.0500.41** **04.0497.0500.42**	12V 24V 12V 24V	A		LED				ECE	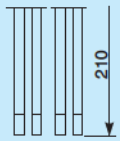
04.0518.0000.41 LH **04.0520.0000.42** LH	12V 24V	**04.0500.0500.41** **04.0501.0500.42** **04.0496.0500.41** **04.0497.0500.42**	12V 24V 12V 24V	B		LED				ECE	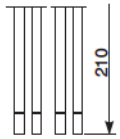
04.0519.0000.41 RH **04.0521.0000.42** RH	12V 24V	**04.0500.0500.41** **04.0501.0500.42** **04.0496.0500.41** **04.0497.0500.42**	12V 24V 12V 24V	B		LED				ECE	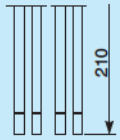

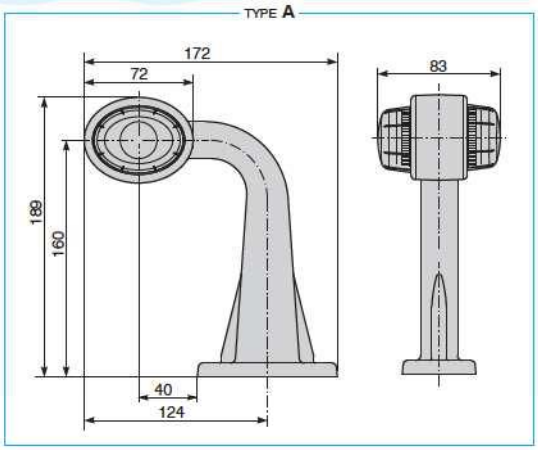

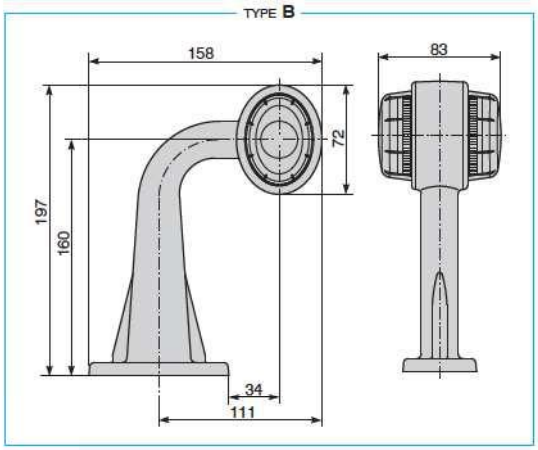

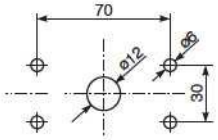

P/N	VOLT	MODULO RICAMBIO *SPARE MODULE*	VOLT	TYPE	⇦⇨		STOP		Ⓡ	OMOL. *HOMOL.*	CONNESSIONE *CONNECTION*
04.0502.0000.41 LH **04.0504.0000.42** LH	12V 24V	**04.0500.0500.41** **04.0501.0500.42** **04.0496.0500.41** **04.0497.0500.42**	12V 24V 12V 24V	A		**LED**				**ECE**	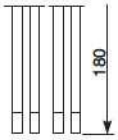
04.0503.0000.41 LH **04.0505.0000.42** LH	12V 24V	**04.0500.0500.41** **04.0501.0500.42** **04.0496.0500.41** **04.0497.0500.42**	12V 24V 12V 24V	A		**LED**				**ECE**	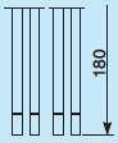
04.0506.0000.41 LH **04.0508.0000.42** LH	12V 24V	**04.0500.0500.41** **04.0501.0500.42** **04.0496.0500.41** **04.0497.0500.42**	12V 24V 12V 24V	B		**LED**				**ECE**	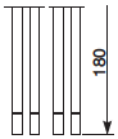
04.0507.0000.41 LH **04.0509.0000.42** LH	12V 24V	**04.0500.0500.41** **04.0501.0500.42** **04.0496.0500.41** **04.0497.0500.42**	12V 24V 12V 24V	B		**LED**				**ECE**	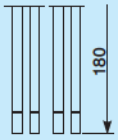

- **Fanali di ingombro**
  Grado di protezione: IP67
  Materiale supporto: ABS
  Materiale lente: Metacrilato
  Temperatura di funzionamento: -40° C ÷ +65°C

- ***Led end-outline marker lamps***
  Sealing: IP67
  Stalk material: ABS
  Lens material: Methacrylate
  Operating temperature : -40° C ÷ +65°C

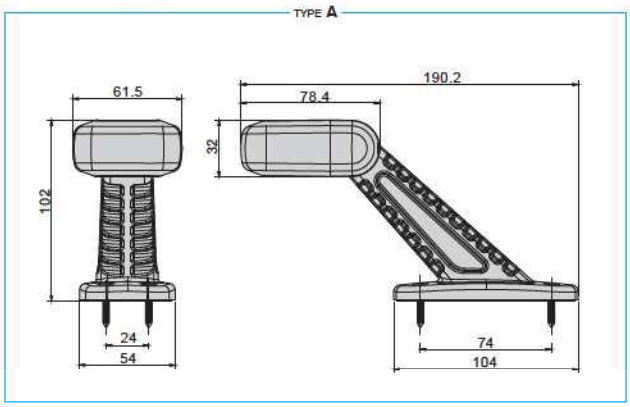

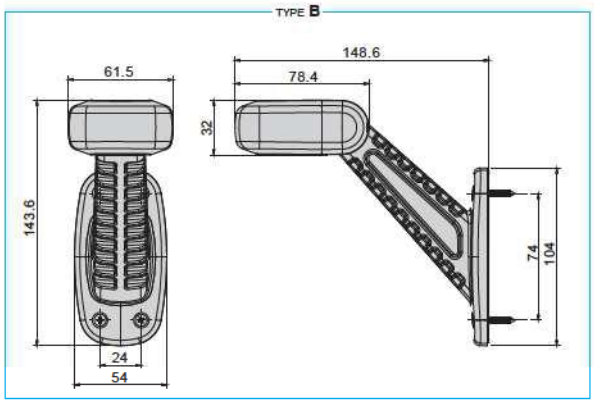

P/N	VOLT	TYPE				STOP	OMOL. *HOMOL.*	CONNESSIONE *CONNECTION*
AV.04.0047 LH	10 - 30V	A	X				**ECE**	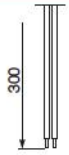
AV.04.0048 RH	10 - 30V	A	X				**ECE**	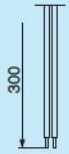
AV.04.0049 LH	10 - 30V	B	X				**ECE**	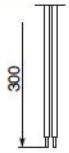
AV.04.0050 RH	10 - 30V	B	X				**ECE**	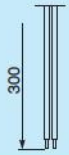

- **Fanali di ingombro a 4 led**
  Grado di protezione: IP67
  Materiale supporto: Gomma nera
  Materiale lente: Metacrilato
  Temperatura di funzionamento: -40° C ÷ +65°C

- ***4 Led end-outline marker lamps***
  Sealing: IP67
  Stalk material: Black rubber
  Lens material: Methacrylate
  Operating temperature : -40° C ÷ +65°C

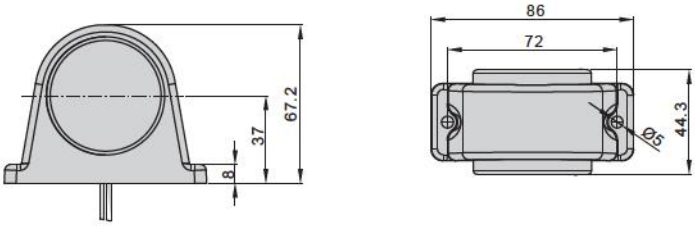

P/N	VOLT	TYPE			OMOL. *HOMOL.*		STOP	CONNESSIONE *CONNECTION*
AV.04.0046 RH-LH	10 - 30V		**LED**		**ECE**			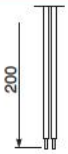

- **Fanali di ingombro**
  Grado di protezione: IP69
  Materiale supporto: Gomma nera
  Materiale lente: Policarbonato
  Tensione di alimentazione: 9 - 32V
  Temperatura di funzionamento: - 40° C ÷ + 60° C

- ***End-outline marker lamps***
  Sealing: IP69
  Stalk material: Black rubber
  Lens material: Polycarbonate
  Power supply voltage: 9 - 32V
  Operating temperature: - 40° C ÷ + 60° C

Vista posteriore
Rear view

Vista anteriore
Front view

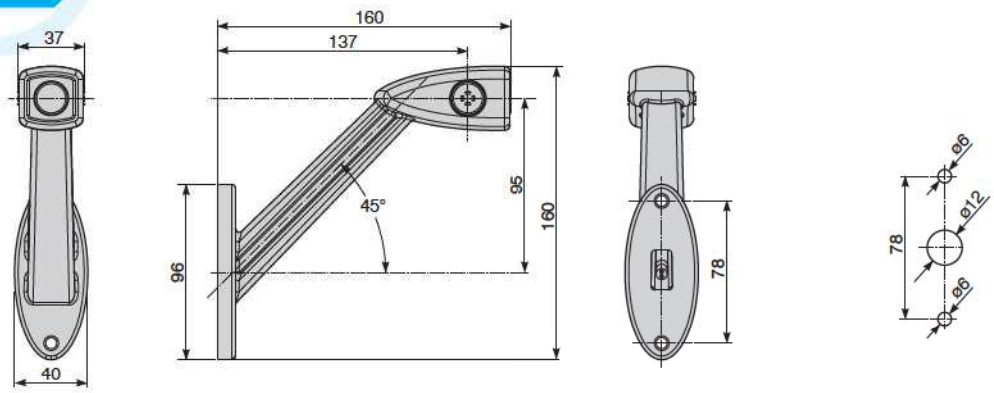

P/N		S.M.L.	STOP			OMOL. *HOMOL.*	CONNESSIONE *CONNECTION*
04.0681.0000 RH	LED	LED				ECE	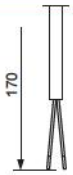
04.0682.0000 LH	LED	LED				ECE	

- **Fanali di ingombro a 4 led**
  Grado di protezione: IP65
  Materiale lente: Policarbonato
  Materiale supporto: Gomma nera

- ***4 led end-outline marker lamps***
  Sealing: IP65
  Lens material: Polycarbonate
  Stalk material: Black rubber

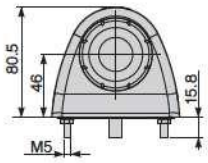

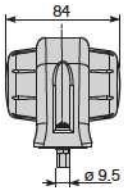

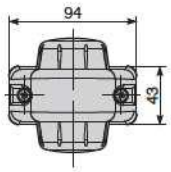

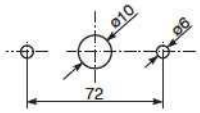

P/N	VOLT	MODULO RICAMBIO *SPARE MODULE*	VOLT		STOP	OMOL. *HOMOL.*	CONNESSIONE *CONNECTION*	OPTIONAL KIT CONNETTORE CONTROPARTE *MATING CONNECTOR*
04.0431.0000.41 **04.0432.0000.42**	12V 24V	**04.0498.0500.41** **04.0499.0500.42** **04.0494.0500.41** **04.0495.0500.42**	12V 24V 12V 24V	LED		ECE	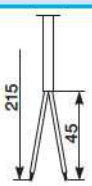	
04.0449.0000.41 **04.0450.0000.42**	12V 24V	**04.0498.0500.41** **04.0499.0500.42** **04.0494.0500.41** **04.0495.0500.42**	12V 24V 12V 24V	LED		ECE	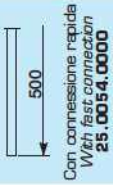	PER CAVO PIATTINA *FOR FLAT CABLE* **27.0930.0000**
04.0467.0000.41 **04.0468.0000.42**	12V 24V	**04.0498.0500.41** **04.0499.0500.42** **04.0494.0500.41** **04.0495.0500.42**	12V 24V 12V 24V	LED		ECE	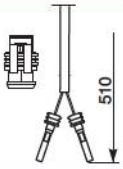	S/SEAL 2 VIE *2 PINS S/SEAL* **27.0958.5000**